Montaje Telescópico

XBRT803912

Características:

- Ideal para instalar cámaras profesionales para interior/ exterior.
- Dimensiones 600 a 1200 mm de largo.
- Dimensiones: 45 mm diámetro del tubo.
- Carga máxima: 10 kg.
- Ángulo ajustable.
- Fabricado en aluminio.

Notas:
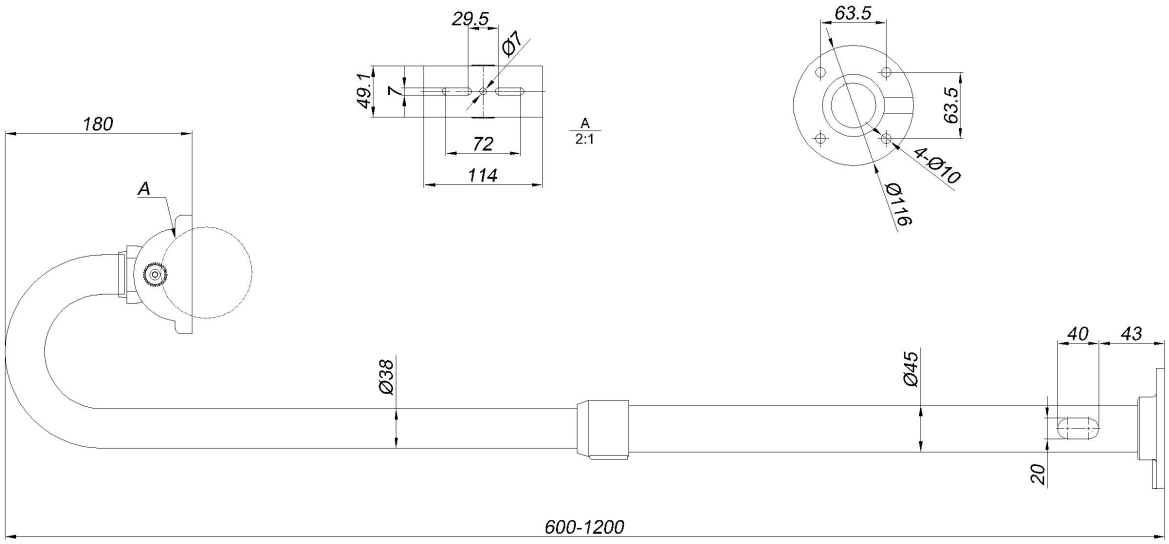
- El soporte debe instalarse en una superficie plana.
- La pared debe ser capaz de soportar 3 veces más que el peso total de la cámara y el soporte.