ANCLO®

UNICANAL

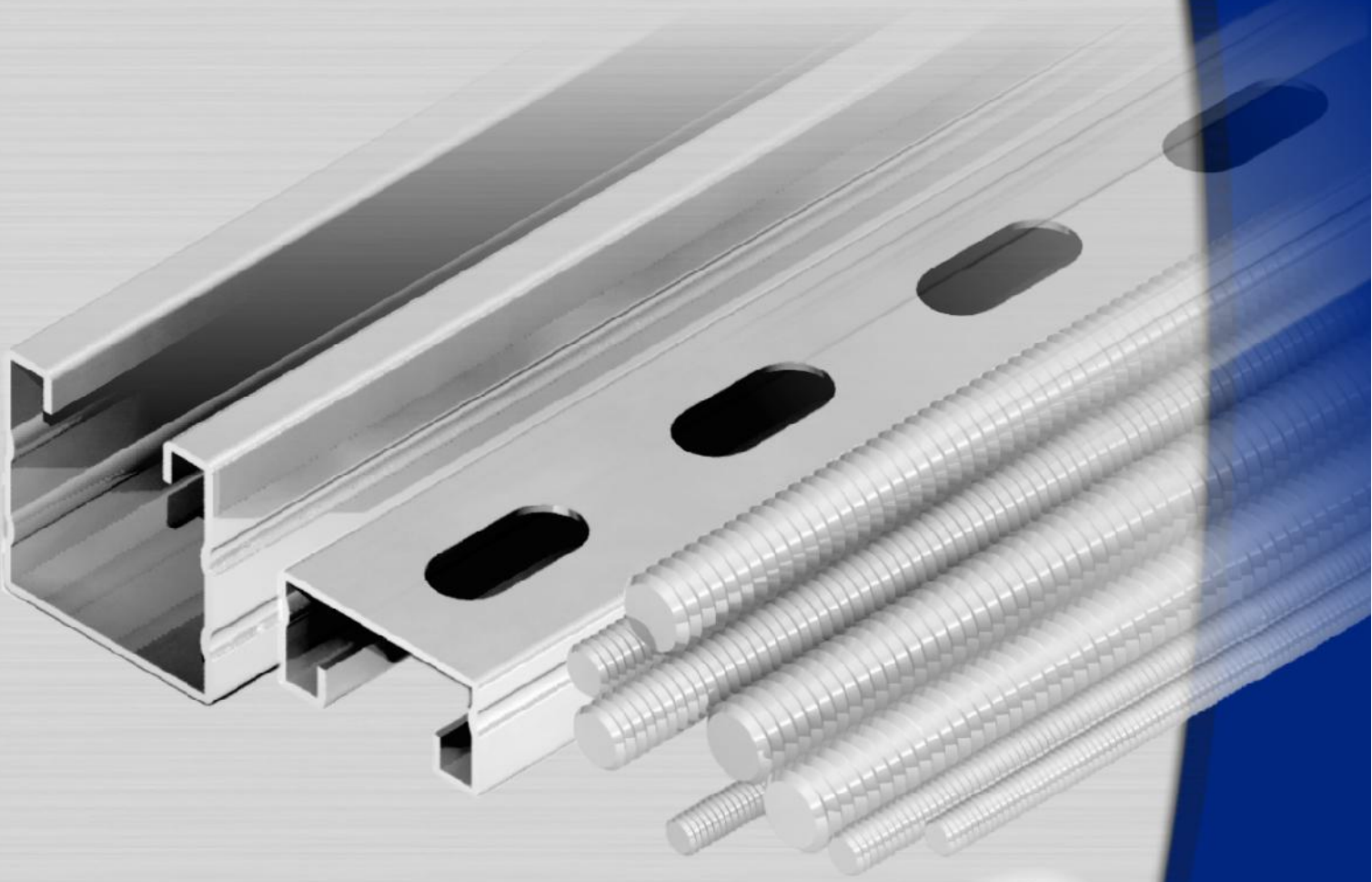

2

® ANCLO & UNICANAL SON MARCAS REGISTRADAS UTILIZADAS BAJO LICENCIA POR ANCLO INDUSTRIAS SA CV

TODO UN SISTEMA

1 LOS BORDES a 180° son el secreto del sistema UNICANAL. Estos bordes - a ambos lados y a todo lo largo del lado abierto del UNICANAL - no sólo son la clave de la extraordinaria resistencia de los UNICANALES, sino que también son necesarios para el correcto acoplamiento de abrazaderas y tuercas UNICANAL.

2 LAS COSTILLAS DE REFUERZO formadas a todo lo largo de los UNICANALES pared delgada y pared gruesa, al igual que los bordes 180° son posibles gracias al exclusivo sistema de plegado gradual y continuo a alta velocidad característico del proceso de perfilado empleado en nuestra planta de Monterrey para fabricar la UNICANAL.

El sistema de perfilado en frío, sin golpes, evita maltratar las estructuras moleculares del acero, incrementando notablemente la capacidad de carga de los UNICANALES.

3 Los UNICANALES se fabrican en acero de primera ASTM-A 446 grado A PREGALVANIZADO EN CALIENTE en forma continua de conformidad con la norma ASTM-A 525 G60.

4 El MAYOR ESPESOR DE ZINC depositado en el acero pregalvanizado en caliente permite la protección de bordes y cortes mediante el proceso de protección catódica al actuar el zinc como ánodo de sacrificio y proteger así los bordes expuestos del acero que resultan al cortar los UNICANALES para su uso.

Este proceso de protección no se da con el menor espesor de zinc depositado mediante galvanizado electrolítico.

3 VECES MÁS PROTECCIÓN ANTICORROSIVA

ESTRUCTURAS

Las estructuras atornilladas UNICANAL:

* Se fabrican utilizando perfiles, herrajes, tuercas de resortes y tornillos estandar.
* No se requieren herramientas eléctricas ni personal especializado.
* Fáciles de adaptar a cualquier espacio o aplicación.
* Instalación rápida y limpia, no requiere soldadura, enderezado, esmerilado ni pintura.

INSTALACIONES

El montaje sobre UNICANAL:

* Ahorra tiempo y trabajo en la instalación de conduit, ductos, charolas, gabinetes, etc.
* Facilita la alineación para una apariencia profesional.
* Protege la instalación de óxido y acumulación de polvo.
* Facilita modificaciones posteriores.
* Evita la necesidad de soldado o taladrado en obra.

SERIE REFORZADA / C.40

Uso Industrial

* Recomendado para instalar tubería o conduit C.40, en aplicaciones industriales críticas sujetas a altas temperaturas, corrosión o claros largos. Utilizar abrazaderas serie AU.

PUNTA ROJA

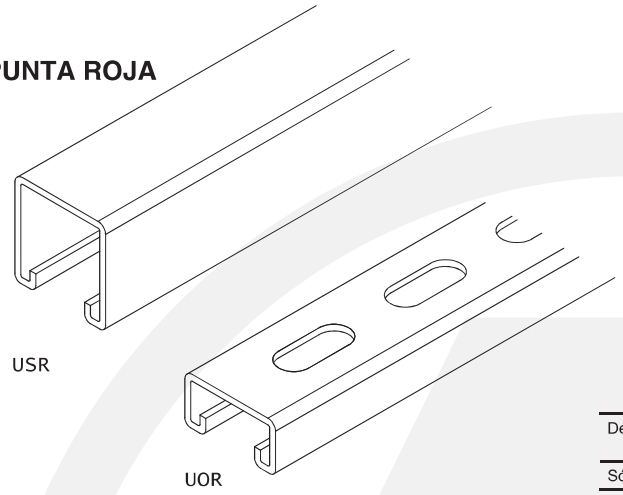

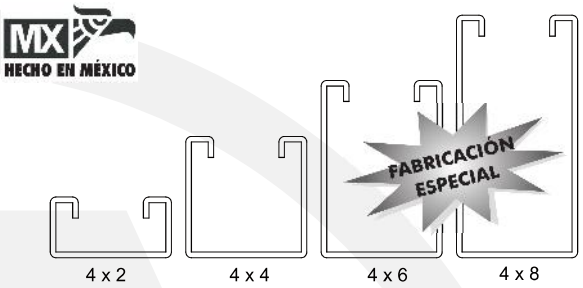

Descripción	Espesor Material	Dimensiones A	B	C	Peso x metro	Clave Perdido
Sólido						
4 x 2	2.5 mm (C.12)	41.3 mm	20.6 mm	22 mm	1.7 kg	USR 4 x 2
4 x 4		41.3 mm	41.3 mm	22 mm	2.5 kg	USR 4 x 4
4 x 6	2.5 mm (C.12)	41.3 mm	62.0 mm	22 mm	3.2 kg	USR 4 x 6
4 x 8		41.3 mm	82.5 mm	22 mm	3.9 kg	USR 4 x 8
Perforado						
4 x 2	2.5 mm (C.12)	41.3 mm	20.6 mm	22 mm	1.6 kg	UOR 4 x 2
4 x 4		41.3 mm	41.3 mm	22 mm	2.4 kg	UOR 4 x 4
4 x 6	2.5 mm (C.12)	41.3 mm	62.0 mm	22 mm	3.0 kg	UOR 4 x 6
4 x 8		41.3 mm	82.5 mm	22 mm	3.8 kg	UOR 4 x 8

ACABADOS DISPONIBLES

PG: Pregalvanizado en caliente estandar.

GC: Galvanizado en caliente después de fabricado.

GP: Poliester epoxy sobre galvanizado Galvaneal.

AI: Acero inoxidable A 304.

SERIE DOBLE RANURA

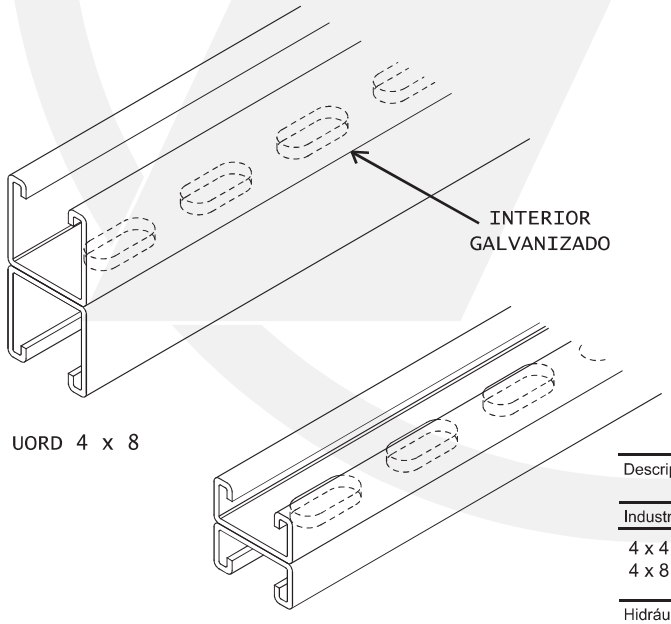

* Dos rieles pregalvanizados estandar unidos en la base mendiante soldadura por resistencia cada 5 cm ofrecen mayor versatilidad en la instalación al contar con ranuras por ambos lados.

* Puntos cada 10 cm.

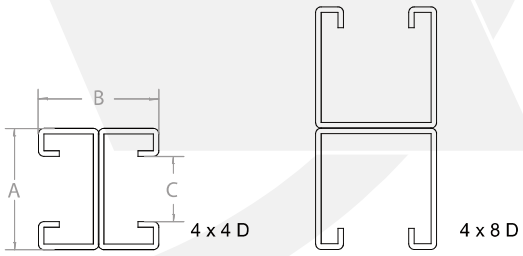

Descripción	Espesor Material	Dimensiones A	B	C	Peso x metro	Clave Perdido
Industrial						
4 x 4	2.5 mm (C.12)	41.3 mm	41.3 mm	22 mm	3.4 kg	UDR 4 x 4
4 x 8	2.5 mm (C.12)	41.3 mm	82.5 mm	22 mm	5.0 kg	UDR 4 x 8
Hidráulico						
4 x 4	1.9 mm (C.14)	41.3 mm	41.3 mm	22 mm	2.5 kg	UDC 4 x 4
4 x 8	1.9 mm (C.14)	41.3 mm	82.5 mm	22 mm	3.6 kg	UDC 4 x 8
Eléctrico						
4 x 4	1.2 mm (C.18)	41.3 mm	41.3 mm	22 mm	1.8 kg	UDE 4 x 4
4 x 8	1.5 mm (C.16)	41.3 mm	82.5 mm	22 mm	3.0 kg	UDE 4 x 8

Derechos Reservados / Prohibida la Reproducción Parcial o Total

SERIE ELÉCTRICA - PARED DELGADA

Acero Pregalvanizado

PUNTA VERDE

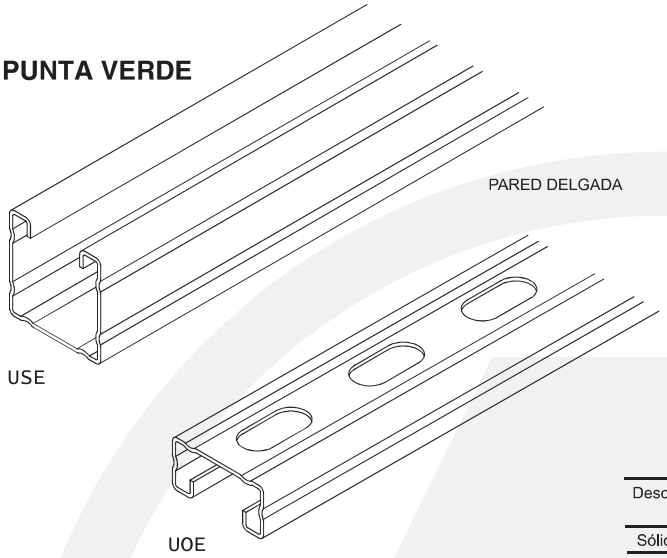

- Nueva versión del clásico perfil unicanal en material más delgado con COSTILLAS DE REFUERZO FORMADAS A TODO LO LARGO DEL RIEL para mayor resistencia.
- Para instalaciones con conduit pared delgada (C.20) o pared gruesa (C.30 intermedio) utilizando económicas abrazaderas serie AW o AE.
- Ideal para usarse en tramitos cortos comúnmente usados como soportes para líneas de conduit pared delgada o charolas portacables.

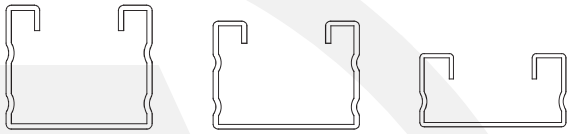

Descripción	Espesor Material	Dimensiones A	B	C	Peso x metro	Clave Perdido
Sólido						
4 x 2	1.2 mm (C.18)	41.3 mm	20.6 mm	22 mm	0.9 kg	USE 4 x 2
4 x 4 C	1.2 mm (C.18)	41.3 mm	35.0 mm	22 mm	1.0 kg	USE 4 x 4 C
4 x 4	1.5 mm (C.16)	41.3 mm	41.3 mm	22 mm	1.5 kg	USE 4 x 4
Perforado						
4 x 2	1.2 mm (C.18)	41.3 mm	20.6 mm	22 mm	0.8 kg	UOE 4 x 2
4 x 4 C	1.2 mm (C.18)	41.3 mm	35.0 mm	22 mm	0.9 kg	UOE 4 x 4 C
4 x 4	1.5 mm (C.16)	41.3 mm	41.3 mm	22 mm	1.4 kg	UOE 4 x 4

SERIE HIDRÁULICA - PARED GRUESA

Acero Pregalvanizado

PUNTA AZUL

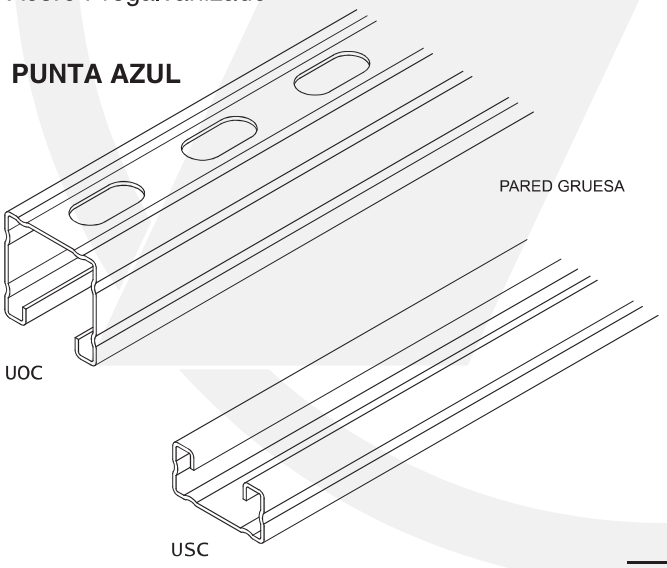

- Ahora con COSTILLAS DE REFUERZO FORMADAS A TODO LO LARGO DEL RIEL para desarrollar al máximo la capacidad del material.
- Para instalaciones eléctricas e hidráulicas con tubo cédula 40 o cuando el claro o el número de tubos lo requiere. Para usarse con abrazaderas serie AU cédula.

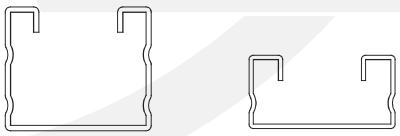

Descripción	Espesor Material	Dimensiones A	B	C	Peso x metro	Clave Perdido
Sólido						
4 x 2	1.5 mm (C.16)	41.3 mm	20.6 mm	22 mm	1.1 kg	USC 4 x 2
4 x 4	1.9 mm (C.14)	41.3 mm	41.3 mm	22 mm	1.8 kg	USC 4 x 4
Perforado						
4 x 2	1.5 mm (C.16)	41.3 mm	20.6 mm	22 mm	1.0 kg	UOC 4 x 2
4 x 4	1.9 mm (C.14)	41.3 mm	41.3 mm	22 mm	1.7 kg	UOC 4 x 4

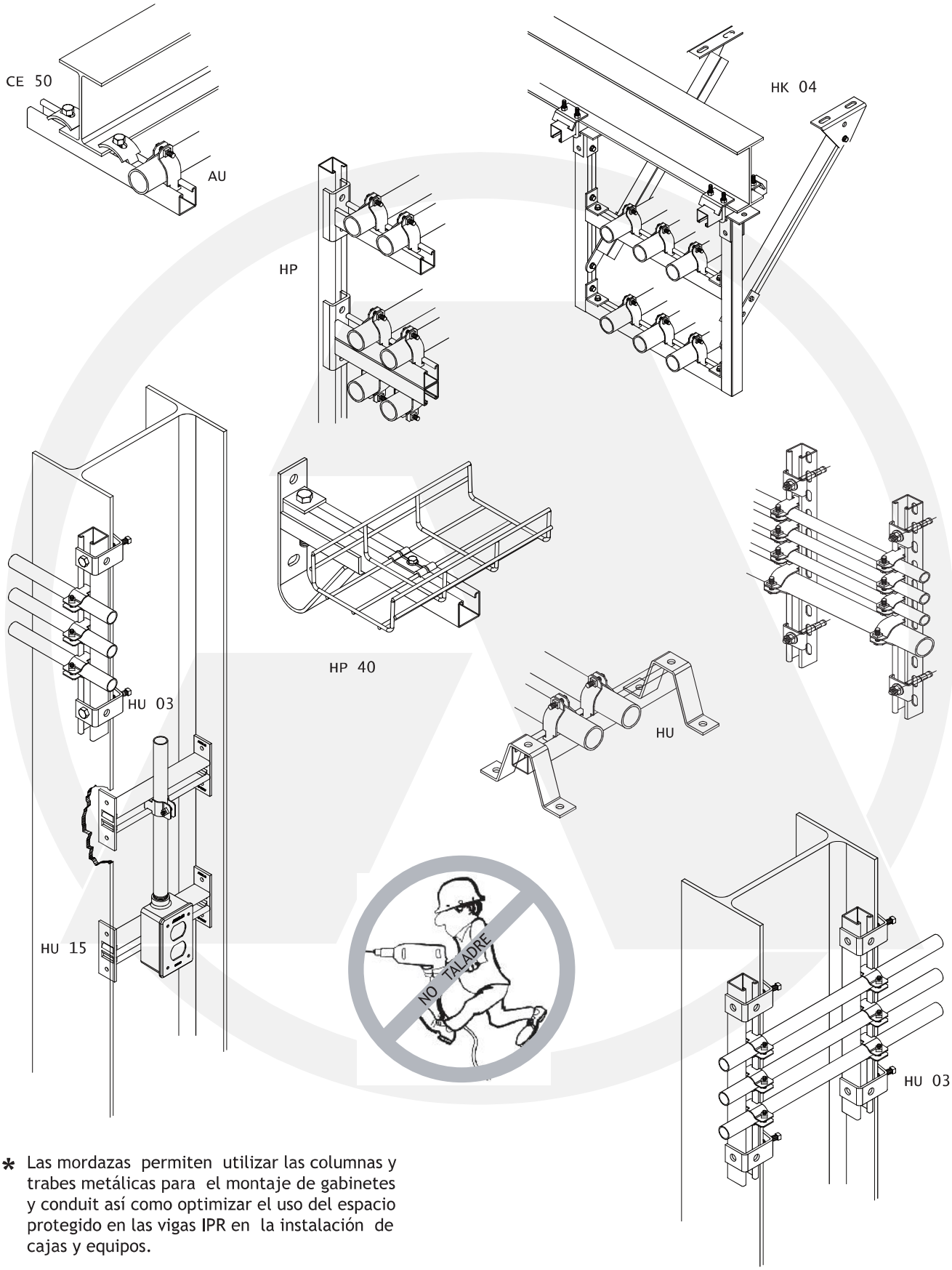

* Las mordazas permiten utilizar las columnas y trabes metálicas para el montaje de gabinetes y conduit así como optimizar el uso del espacio protegido en las vigas IPR en la instalación de cajas y equipos.

Derechos Reservados / Prohibida la Reproducción Parcial o Total

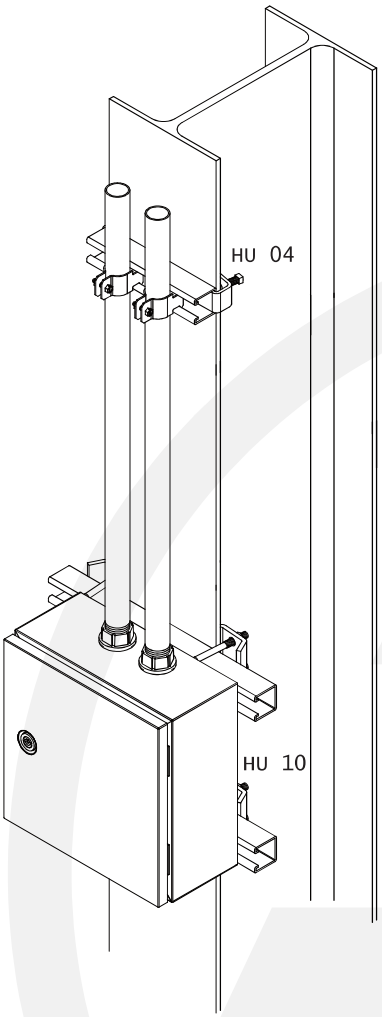

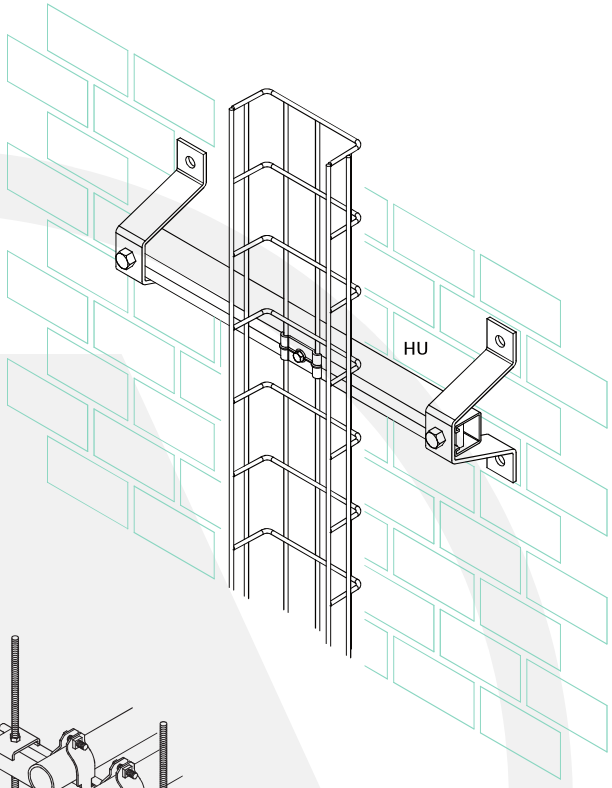

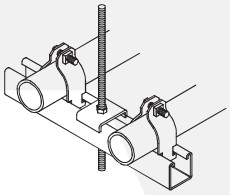

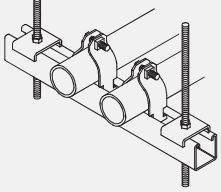

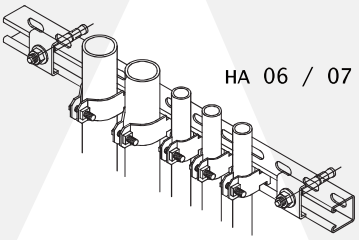

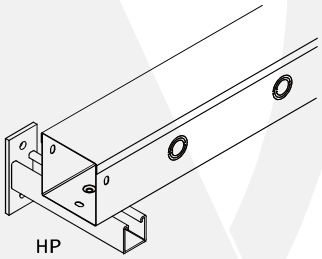

* La imaginación es el límite para el número de montajes y aplicaciones posibles de conduit y tubería en toda clase de estructuras metálicas o de concreto.

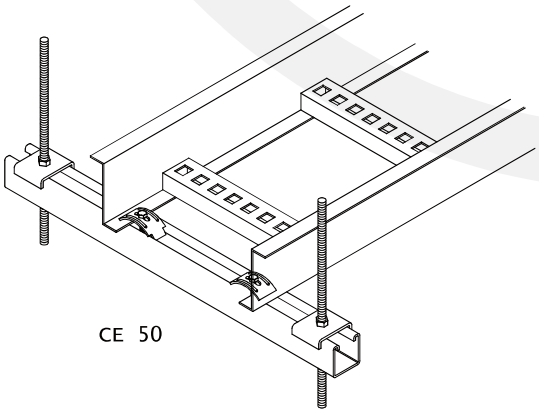

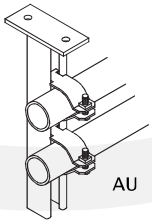

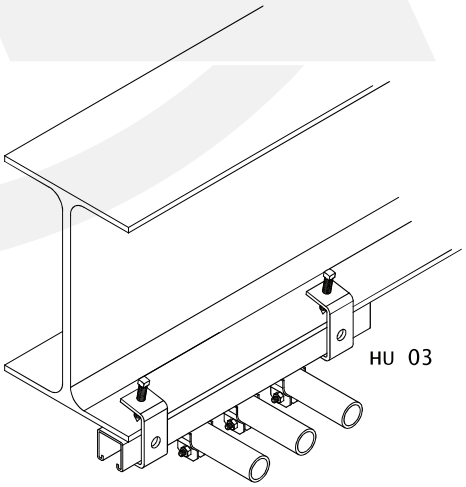

MORDAZAS TIPO "C"

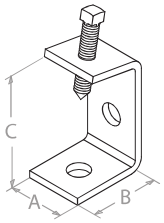

HU 03

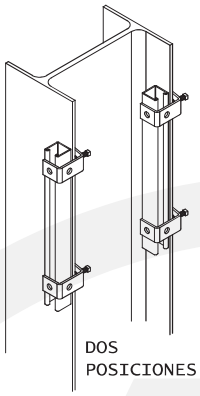

* Usar tuerca de resorte y tornillo para lograr una fijación SEGURA

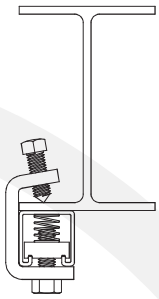

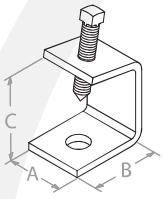

HU 03 C

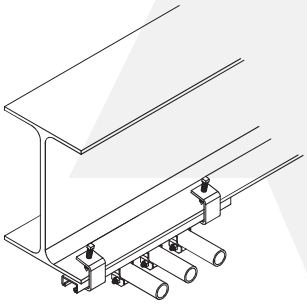

* Para fijar UNICANAL a lo largo de elementos estructurales como vigas IPR o ángulos sin necesidad de soldadura ni taladrado.
* Puede fijar UNICANALES con la ranura de montaje en dos posiciones a materiales de hasta 2 cm de espesor.
* Tuerca de resorte y tornillo para asegurar UNICANALES unicanal deben ordenarse por separado.
* Fabricado en material de 4.7 mm con tornillo y tuerca de 9.5 mm premontados. Acabado electro galvanizado estandar blanco no contaminante. Otros acabados sobre pedido.
* Tramo UNICANAL no incluido. Se surten en pares.

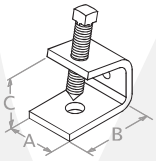

HU 04

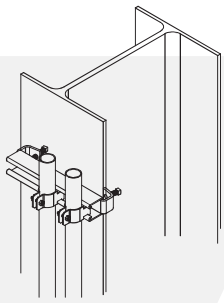

Para Perfil	Carga Posible	Dimensiones mm A	B	C	Peso Aprox.	Clave Pedido
4 x 4	225 kg	38.1	41.3	73	225 gr	HU 03
4 x 2	225 kg	38.1	41.3	50	195 gr	HU 03 C
TODOS	200 kg	31.7	41.3	30	145 gr	HU 04

SE SURTEN EN PARES

SOPORTE INTERIOR VIGAS

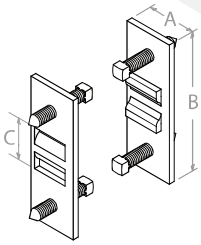

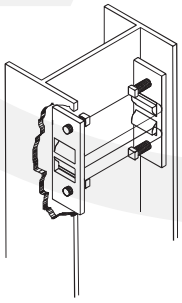

* Para fijar UNICANALES de 4 x 4 entre los patines de vigas IPR o similares.
* Ideal para fijar conduit y cajas para dispositivo entre los patines de las vigas.
* Fabricado en material de 4.7 mm con tornillo y tuerca de 9.5 mm. Acabado electrogalvanizado estandar. Otros acabados sobre pedido.
* Tramo UNICANAL no incluido. Se surten en pares.

Para Perfil	Carga Posible	Dimensiones mm A	B	C	Peso Aprox.	Clave Pedido
4 x 4	360 kg	41.3	117.5	35	205 gr	HU 15

SE SURTEN EN PARES

Derechos Reservados / Prohibida la Reproducción Parcial o Total

MORDAZAS TIPO VENTANA

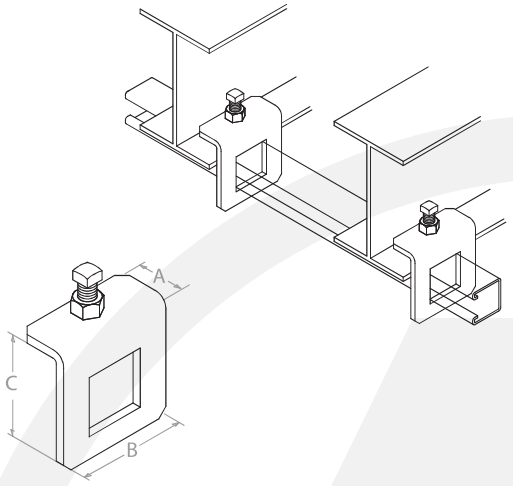

* Tradicional diseño de mordaza tipo ventana permite fijar UNICANAL en cualquier posición.
* Mordaza en material de 4.7 x 90 mm. Tornillo opresor y contratuerca de 9.5 mm (3 / 8"). Acabado electrogalvanizado.

Para Perfil	Carga Posible	Dimensiones mm A	B	C	Peso Aprox.	Clave Pedido
4 x 4	200 kg	33	89	84	340 gr	HU 14

ABRAZADERA CUADRADA

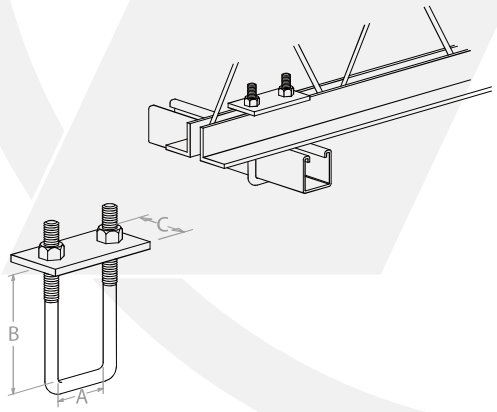

* Para fijar unicanal a vigas de alma abierta tipo Joist.
* Abrazadera y tuercas de 9.5 mm (3 / 8"). Placa de respaldo de 4.7 x 50 mm. Acabado electrogalvanizado.
* Tramo UNICANAL no incluido. Se surten en pares.

Para Perfil	Carga Posible	Dimensiones mm A	B	C	Peso Aprox.	Clave Pedido
4 x 4	450 kg	41.3	79	50	265 gr	HU 26
4 x 8	450 kg	41.3	120	50	295 gr	HU 27

MORDAZAS TIPO ABRAZADERA
Con garra para viga o polín

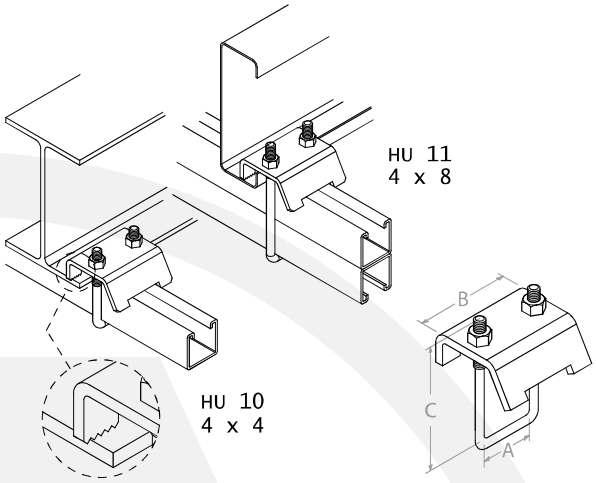

* Nuevo diseño con guias centradoras y borde de agarre. Para fijar unicanal a vigas tipo IPR o largueros con borde o vigas. Permite fijar unicanal en cualquier posición.
* Abrazadera y tuercas de 9.5 mm (3 / 8"). Acabado electrogalvanizado. Mordaza en material de 4.7 x 76 mm.
* Tramo UNICANAL no incluido. Se surten en pares.

Para Perfil	Carga Posible	Dimensiones mm A	B	C	Peso Aprox.	Clave Pedido
4 x 4	450 kg	41.3	76	98	450 gr	HU 10
4 x 8	450 kg	41.3	76	133	480 gr	HU 11

MORDAZAS TIPO ABRAZADERA
Modelo tradicional para viga

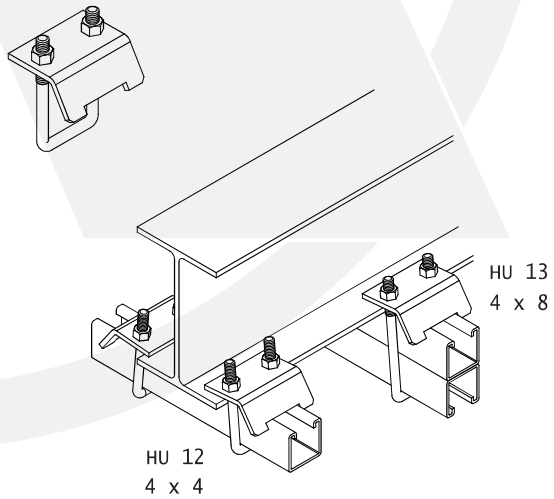

* Abrazadera y tuercas de 9.5 mm (3 / 8"). Placa de agarre de 4.7 x 50 mm. Acabado electrogalvanizado.

Para Perfil	Carga Posible	Dimensiones mm A	B	C	Peso Aprox.	Clave Pedido
4 x 4	450 kg	41.3	76	98	400 gr	HU 12
4 x 8	450 kg	41.3	76	133	430 gr	HU 13

MÉNSULAS BASE PLANA

Para Fijación Directa sobre Muros

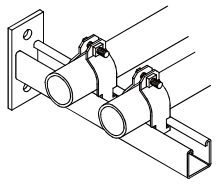

SENCILLA

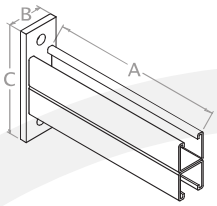

DOBLE

* Para anclar a columnas o trabes facilitando la instalación compacta de conduit, tubo, ductos o charolas portacables.

Largo A cm	Largo A pulg	Carga Uniforme	Peso Aprox.	Clave Pedido
Base plana UNICANAL sencilla				
15 cm	6"	854 kg	0.73 kg	HP 02
30 cm	12"	569 kg	1.17 kg	HP 03
Base plana UNICANAL doble				
30 cm	12"	889 kg	2.38 kg	HP 14
45 cm	18"	591 kg	3.27 kg	HP 15
61 cm	24"	445 kg	4.15 kg	HP 16
76 cm	30"	356 kg	5.00 kg	HP 17

MÉNSULAS BASE U

Para Montar sobre Rieles UNICANAL

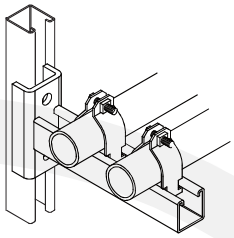

SENCILLA

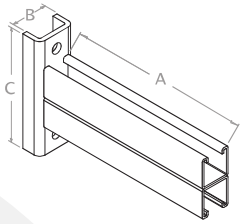

DOBLE

* Montajes sobre UNICANALES verticales facilita la alineación y ajustes, acelera la instalación y es ideal para instalaciones multiniveles.

Largo A cm	Largo A pulg	Carga Uniforme	Peso Aprox.	Clave Pedido
Base U UNICANAL sencilla				
15 cm	6"	854 kg	0.82 kg	HP 05
30 cm	12"	427 kg	1.27 kg	HP 06
45 cm	18"	267 kg	1.71 kg	HP 07
Base U UNICANAL doble				
30 cm	12"	889 kg	2.50 kg	HP 18
45 cm	18"	591 kg	3.39 kg	HP 19
61 cm	24"	445 kg	3.89 kg	HP 20
76 cm	30"	356 kg	4.71 kg	HP 21
90 cm	36"	293 kg	5.63 kg	HP 22

SOPORTES SEPARADORES

Para montar tubo o conduit, charolas o ductos:

* Bajo pisos falsos
* Sobre muros
* En azoteas

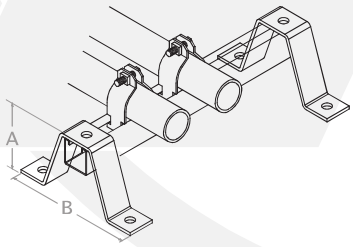

* Mantiene separación con la superficie para librar obstáculos y eliminar humedades y acumulación de polvo.

Altura A cm	Altura A pulg	Ancho B cm	Ancho B pulg	Peso Aprox.	Clave Pedido
10 cm	4"	20 cm	8"	0.53 kg	HU 20
15 cm	6"	25 cm	10"	0.71 kg	HU 21
20 cm	8"	30 cm	12"	0.89 kg	HU 22
25 cm	10"	35 cm	14"	1.06 kg	HU 23
30 cm	12"	35 cm	14"	1.21 kg	HU 24
35 cm	14"	35 cm	14"	1.36 kg	HU 25

BASE PARA MÉNSULA

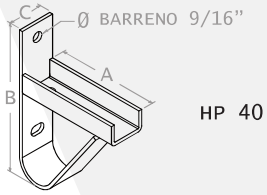

HP 40

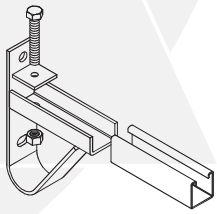

* Económicas bases para ménsula, permiten fabricar fácilmente en obra ménsulas a la medida sin necesidad de soldar o taladrar.
* Usar con perfiles perforados para evitar taladrado del riel.
* Se surten completas con tope se sujeción, tornillo, rondana y dos anclas.

Dimensiones A	Dimensiones B	Dimensiones C	Peso Aprox.	Clave Pedido
150 mm	200 mm	50 mm	1.25 kg	HP 40

Derechos Reservados / Prohibida la Reproducción Parcial o Total

ABRAZADERAS CONDUIT - PARED DELGADA

AW

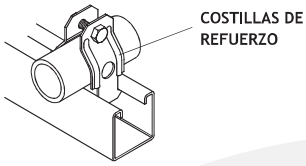

* Ajuste perfecto con el menor diámetro exterior de los conduit pared delgada C.20. Perforación de identificación evita confusiones.

Tamaño Nominal mm	pulg	Material Espesor	Peso Aprox. 100 Jgos.	Clave Pedido
13	1 / 2"	1.2 mm (C.18)	3.2 kg	AW 12
19	3 / 4"	1.2 mm (C.18)	3.5 kg	AW 34
25	1"	1.5 mm (C.16)	5.3 kg	AW 100
32	1 1 / 4"	1.5 mm (C.16)	7.2 kg	AW 114
38	1 1 / 2"	1.5 mm (C.16)	7.7 kg	AW 112
51	2"	1.5 mm (C.16)	9.0 kg	AW 200
63	2 1 / 2"	1.9 mm (C.14)	17.0 kg	AE 212
76	3"	1.9 mm (C.14)	20.0 kg	AE 300
102	4"	1.9 mm (C.14)	24.0 kg	AE 400

ABRAZADERAS CONDUIT - PARED GRUESA

AE

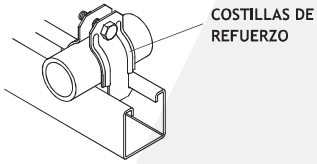

* Dimensionadas para conduit pared gruesa C.30 o conduit de PVC rígido en instalaciones comerciales.

Tamaño Nominal mm	pulg	Material	Peso Aprox. 100 Jgos.	Clave Pedido
13	1 / 2"	1.2 mm (C.18)	2.7 kg	AE 12
19	3 / 4"	1.2 mm (C.18)	3.0 kg	AE 34
25	1"	1.2 mm (C.18)	3.8 kg	AE 100
32	1 1 / 4"	1.5 mm (C.16)	5.9 kg	AE 114
38	1 1 / 2"	1.5 mm (C.16)	7.1 kg	AE 112
51	2"	1.5 mm (C.16)	7.6 kg	AE 200
63	2 1 / 2"	1.9 mm (C.14)	10.5 kg	AE 212
76	3"	1.9 mm (C.14)	12.4 kg	AE 300
102	4"	1.9 mm (C.14)	15.6 kg	AE 400
152	6"	1.9 mm (C.14)	20.3 kg	AE 600
203	8"	1.9 mm (C.14)	33.6 kg	AE 800
254	10"	1.9 mm (C.14)	37.0 kg	AE 1000
300	12"	1.9 mm (C.14)	52.5 kg	AE 1200
350	14"	1.9 mm (C.14)	55.7 kg	AE 1400
400	16"	1.9 mm (C.14)	62.7 kg	AE 1600

ABRAZADERAS CONDUIT C.40

AU

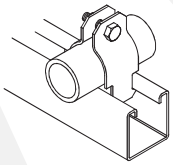

* Para usarse con conduit o tubo C.40 en instalaciones industriales.

Tamaño Nominal mm	pulg	Material	Peso Aprox. 100 Jgos.	Clave Pedido
13	1 / 2"	1.5 mm (C.16)	3.7 kg	AU 12
19	3 / 4"	1.5 mm (C.16)	5.3 kg	AU 34
25	1"	1.9 mm (C.14)	6.2 kg	AU 100
32	1 1 / 4"	1.9 mm (C.14)	7.4 kg	AU 114
38	1 1 / 2"	1.9 mm (C.14)	8.4 kg	AU 112
51	2"	1.9 mm (C.14)	10.4 kg	AU 200
63	2 1 / 2"	2.5 mm (C.12)	14.4 kg	AU 212
76	3"	2.5 mm (C.12)	18.0 kg	AU 300
102	4"	2.5 mm (C.12)	21.8 kg	AU 400
152	6"	2.5 mm (C.12)	29.0 kg	AG 600
203	8"	2.5 mm (C.12)	48.0 kg	AG 800
254	10"	2.5 mm (C.12)	53.0 kg	AG 1000
300	12"	2.5 mm (C.12)	75.0 kg	AG 1200
350	14"	2.5 mm (C.12)	79.5 kg	AG 1400
400	16"	2.5 mm (C.12)	89.5 kg	AG 1600

GRAPA CHAROLA

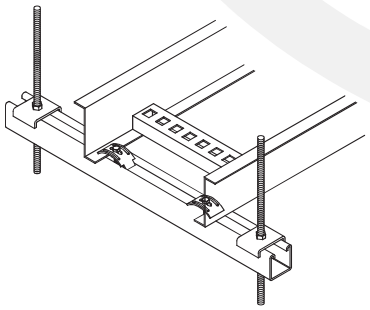

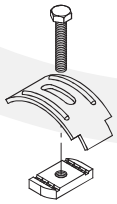

INCLUYE TORNILLO
Y TUERCA

Para Perfil	Carga Posible	Material mm	Tornillo mm	Tornillo pulg	Peso Aprox.	Clave Pedido
TODOS	100 kg	1.9 (C.14)	6.5	1 / 4"	52 gr	CE 50

GRAPA MALLA

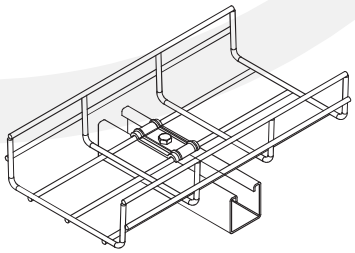

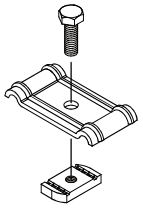

INCLUYE TORNILLO
Y TUERCA

Para Perfil	Carga Posible	Material mm	Tornillo mm	Tornillo pulg	Peso Aprox.	Clave Pedido
TODOS	100 kg	1.9 (C.14)	6.5	1 / 4"	48 gr	CE 70

BARRAS ROSCADAS COMERCIALES

Fierro Comercial (SAE-1008) Acabado Electrogalvanizado

* El colgante estandar en todo tipo de instalaciones.

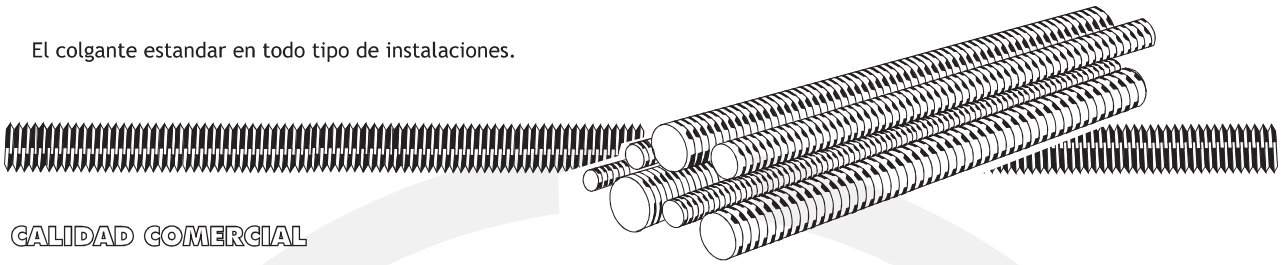

Tamaño Nominal	Cuerda UNC Diámetro	Cuerda UNC Hilo x pulg	Peso x Metro	Carga Posible	Tramos de 1 metro Clave Pedido	Tramos de 1 metro Piezas x Atado	Tramos de 1 metro Peso x Atado	Tramo de 3 metros Clave Pedido	Tramo de 3 metros Piezas x Atado	Tramo de 3 metros Peso x Atado
5 mm	3 / 16"	24	0.10 Kg	50 kg	BR 36 100	50	4.85 Kg	-	-	-
6.4 mm	1 / 4"	20	0.18 Kg	100 Kg	BR 14 100	50	9.10 Kg	BR 14 300	50	27.30 kg
8 mm	5 / 16"	18	0.29 Kg	175 Kg	BR 56 100	25	7.32 Kg	BR 56 300	25	21.98 kg
10 mm	3 / 8"	16	0.42 Kg	275 Kg	BR 38 100	25	10.62 Kg	BR 38 300	25	31.88 kg
11 mm	7 / 16"		0.54 Kg		BR 76 100	20	10.88 Kg	-	-	-
13 mm	1 / 2"	13	0.80 Kg	535 Kg	BR 12 100	20	15.92 Kg	BR 12 300	15	35.82 kg
16 mm	5 / 8"	11	1.25 kg	820 Kg	BR 58 100	15	18.84 kg	BR 58 300	10	37.68 kg
19 mm	3 / 4"	10	1.85 Kg	1225 Kg	BR 34 100	10	18.58 Kg	BR 34 300	5	27.87 kg
22 mm	7 / 8"	9	2.54 Kg	1680 Kg	BR 78 100	10	25.46 Kg	BR 78 300	5	38.19 kg
25 mm	1"	8	3.33 kg	2245 Kg	BR 100 100	5	16.64 kg	BR 100 300	2	19.97 kg

TUERCAS, RONDANAS Y COPLES

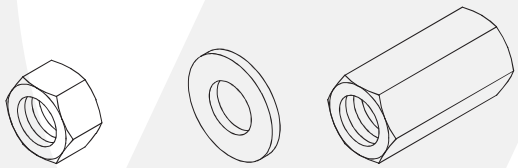

TH RPL CH

* Cuerdas UNC 2 A.
* Acabado galvanizado electrolítico.

Nominal mm	Nominal pulg	Tuerca Galvanizada	Rondana Galvanizada	Coples Galvanizados
6.4 mm	1 / 4"	TH 14	RPL 14	CH 14
8 mm	5 / 16"	TH 56	RPL 56	CH 56
10 mm	3 / 8"	TH 38	RPL 38	CH 38
13 mm	1 / 2"	TH 12	RPL 12	CH 12
16 mm	5 / 8"	TH 58	RPL 58	CH 58
19 mm	3 / 4"	TH 34	RPL 34	CH 34
22 mm	7 / 8"	TH 78	RPL 78	CH 78
25 mm	1"	TH 100	RPL 100	CH 100

CINTAS PERFORADAS

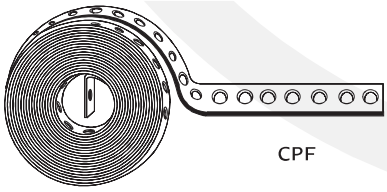

CPF

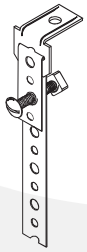

* Fabricadas en acero pregalvanizado de 19 x 0.5 mm con perforaciones alternas de 5 y 7 mm para tornillos (3 / 16" y 1 / 4").
* Ideal para cargas ligeras formando abrazadera sobre conduit o tubo y alrededor de elemento estructural. Se ofrece ángulo para fijar a concreto.

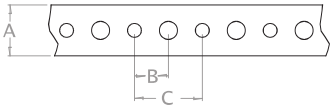

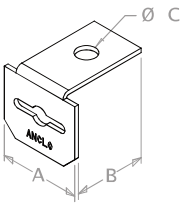

Descripción *	Dimensiones mm A	B	C	Peso x Rollo	Clave Pedido
Cintas Perforadas					
Rollo con 3 metros	19	13	25	0.18 kg	CPF 3
Rollo con 5 metros	19	13	25	0.30 kg	CPF 5
Rollo con 10 metros	19	13	25	0.61 kg	CPF 10
Rollo con 25 metros	19	13	25	1.52 kg	CPF 25
Ángulo de fijación	28	32	7		CPF 100

Derechos Reservados / Prohibida la Reproducción Parcial o Total

MORZADAS DE ACERO

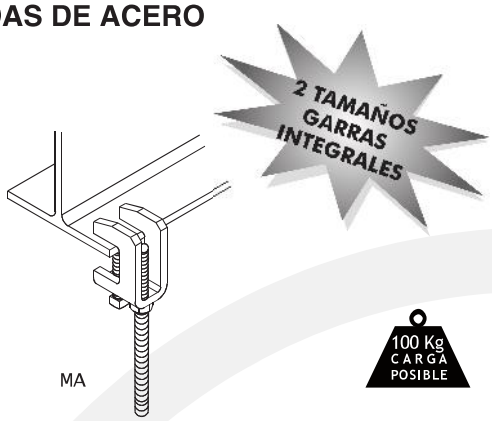

* Fabricada en gruesa placa de 4.7 mm de espesor y acabada en galvanizado electrolítico blanco no contaminante.
* Las mordazas se surten con opresor endurecido y tuerca de seguridad premontados.

Cuerda mm	Cuerda pulg	Espesor Agarre mm	Espesor Agarre pulg	Peso Aprox. por Ciento	Clave Pedido
6.4 mm	1 / 4"	19 mm	3 / 4"	12.9 kg	MA 14 34
10 mm	3 / 8"	19 mm	3 / 4"	12.9 kg	MA 38 34
10 mm	3 / 8"	32 mm	1 1 / 4"	14.2 kg	MA 38 114
13 mm	1 / 2"	32 mm	1 1 / 4"	14.2 kg	MA 12 114

* No incluye barra roscada ni tuerca ilustradas.

SOPORTE FIJABARRAS

Para Fijar a Concreto

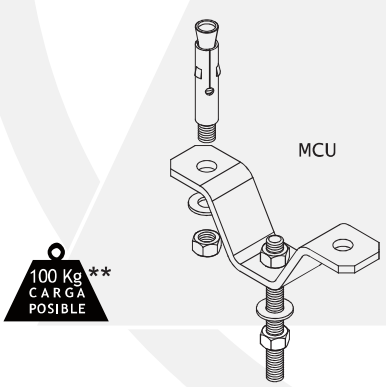

* No incluye taquetes, barras ni tuercas.

* Soporte anclable distribuye la carga entre dos anclajes para máxima seguridad, permite ajuste de altura en la barra roscada.

Para Barra mm	Para Barra pulg	Tornillos Fijación mm	Tornillos Fijación pulg	Peso Aprox. x Ciento	Clave Pedido
6.4 mm	1 / 4"	6.4 mm	1 / 4"	21.0 kg	MCU 14
10 mm	3 / 8"	10 mm	3 / 8"	20.5 kg	MCU 38
13 mm	1 / 2"	10 mm	3 / 8"	20.0 kg	MCU 12

** Carga posible al fijar correctamente con anclas de expansión a elementos estructurales de concreto armado.

MORDAZAS FUNDIDAS

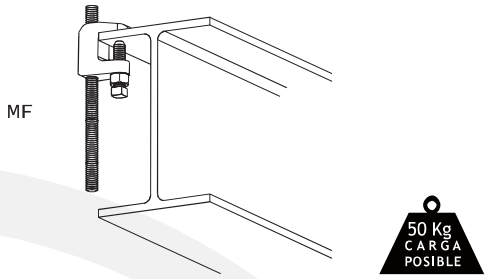

* Mordaza de fierro fundida acabada en galvanizado electrolítico.
* Se surte con opresor endurecido y tuerca de seguridad premontada.

Cuerda mm	Cuerda pulg	Espesor Agarre mm	Espesor Agarre pulg	Peso Aprox. x Ciento	Clave Pedido
6.4 mm	1 / 4"	19 mm	3 / 4"	7.0 kg	MF 14 34
10 mm	3 / 8"	19 mm	3 / 4"	10.6 kg	MF 38 34
10 mm	3 / 8"	32 mm	1 1 / 4"	13.3 kg	MF 38 114
13 mm	1 / 2"	32 mm	1 1 / 4"	12.5 kg	MF 12 114

* No incluye barra roscada.

MORDAZA TIJERA - USO PESADO

Ajustable, articulada

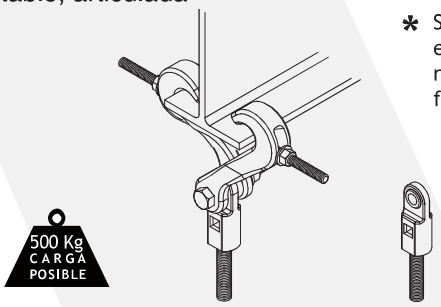

* Se surte con extensión roscada figura 157.

* Para vigas con patines inferiores de 6 a 18 cm (2 3/8" a 7") y espesor máximo de 16 mm (5 / 8").
* Cumple con normas USA FED SPEC WW-H-17 / E TIPO 30 y MSS SP69 TIPO 30 para soportar tubería de hasta 20 cm (8") de diámetro nominal.
* Fabricadas en fundición de fierro nodular de conformidad con las especificaciones de las figuras 218 y 157.

Cuerda mm	Cuerda pulg	Dimensiones mm A	Dimensiones mm B	Peso Aprox. x pza.	Clave Pedido
10 mm	3 / 8"	62	14	1.28 kg	MTJ 38
13 mm	1 / 2"	62	14	1.27 kg	MTJ 12
16 mm	5 / 8"	62	14	1.26 kg	MTJ 58
19 mm	3 / 4"	76	17	1.50 kg	MTJ 34
22 mm	7 / 8"	76	17	1.48 kg	MTJ 78
25 mm	1"	76	17	1.45 kg	MTJ 100

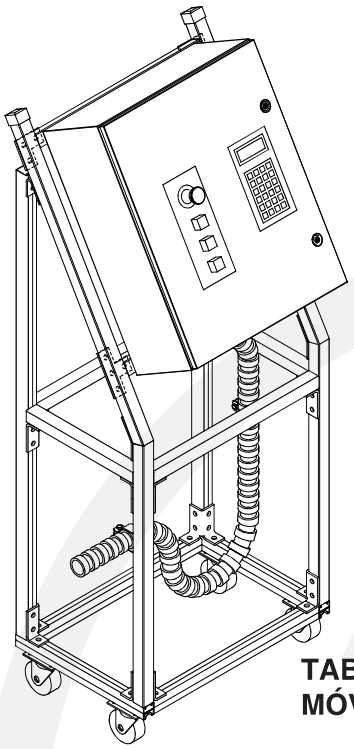

TABLERO
MÓVIL

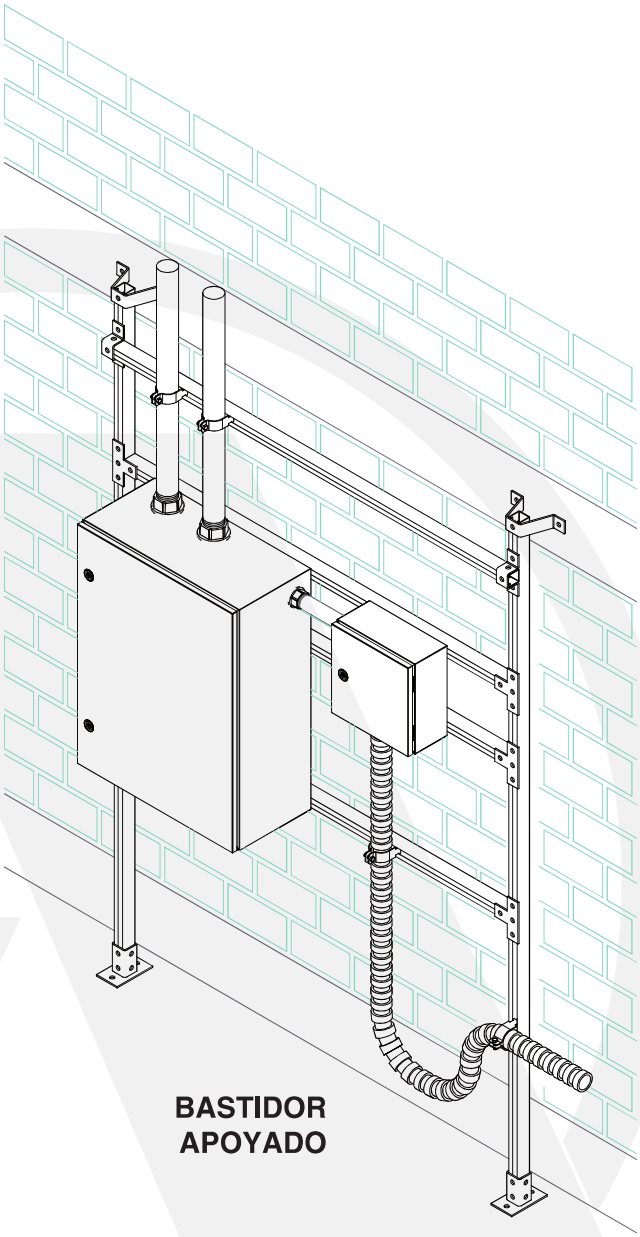

BASTIDOR
APOYADO

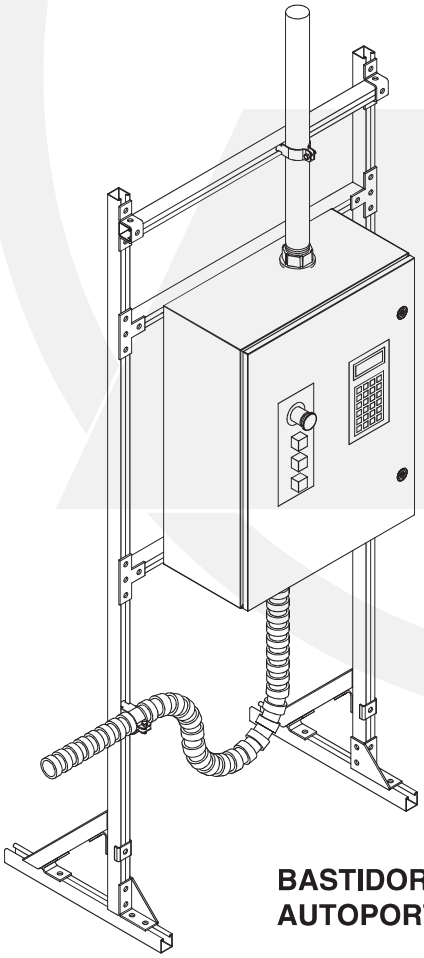

BASTIDOR
AUTOPORTANTE

El sistema unicanal es ideal para el montaje de todo tipo de gabinetes eléctricos proporcionando:

* Gran versatilidad de montaje.
* Soporte de conduit o cable de entrada o salida para una instalación profesional y cumplir con norma.
* Mantiene separación con muros evitando corrosión y acumulación de polvo.
* Permite instalaciones autoportantes o móviles de gabinetes y equipos.

Derechos Reservados / Prohibida la Reproducción Parcial o Total

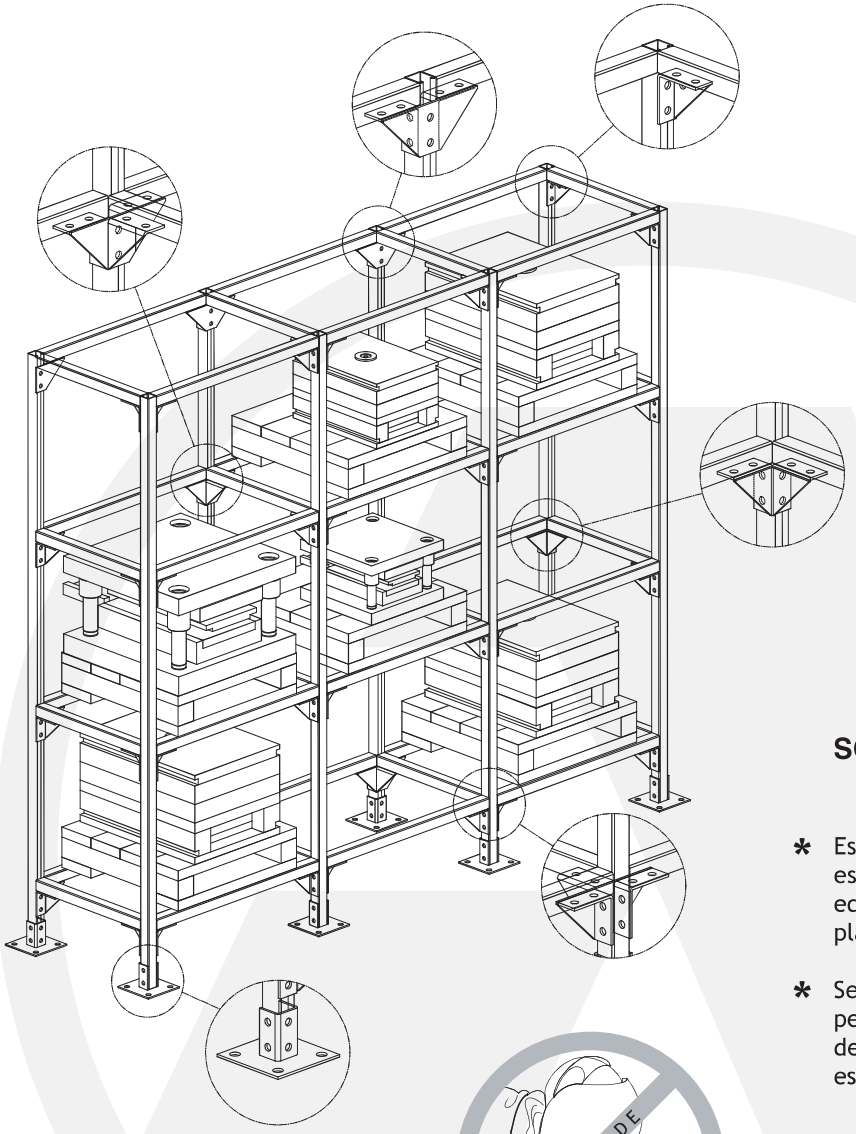

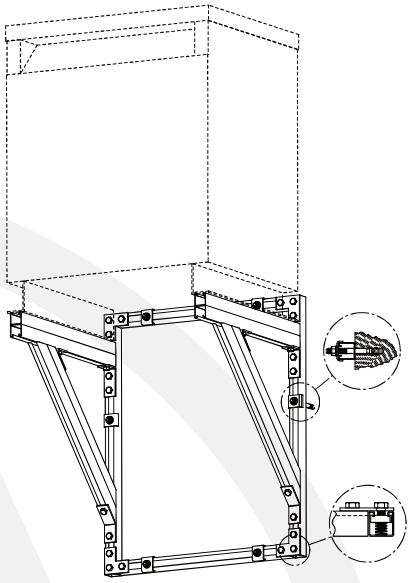

SOPORTE EQUIPOS AUXILIARES

* Estructuras atornilladas auxiliares para estantes dedicados, mesas, soporte de equipos e infinidad de otras necesidades en plantas, comercios, minas e instituciones.
* Se fabrican rápida y limpiamente por personal de mantenimiento sin necesidad de soldadura o acabado, ni de personal especializado.

ESTANTE USO PESADO PARA MOLDES Y TROQUELES

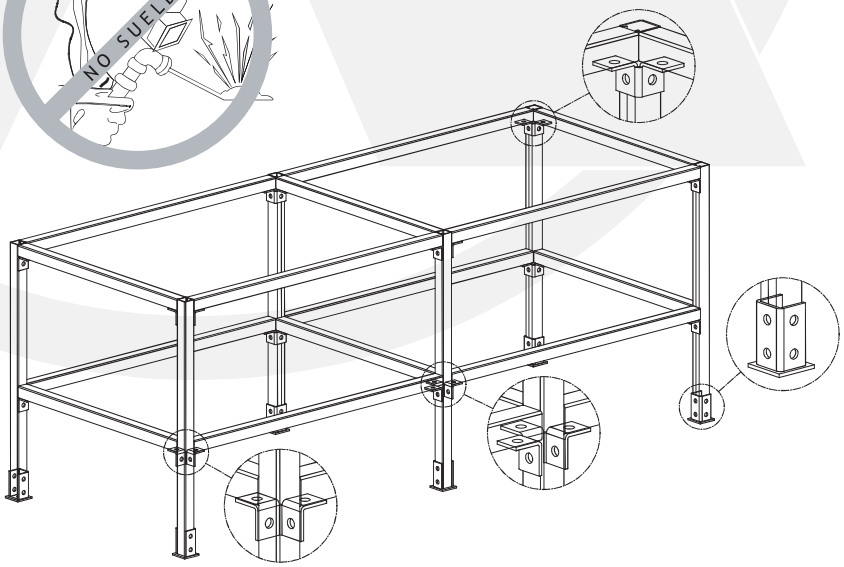

MESAS DE TRABAJO O BASES PARA EQUIPOS, LIGERAS O REFORZADAS

CONEXIÓN UNICANAL

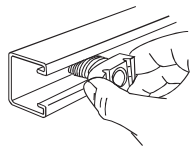

1 Las tuercas unicanal se insertan fácilmente en cualquier punto de la ranura longitudinal. Solo presione y gire para trabar tuerca en borde 180°.

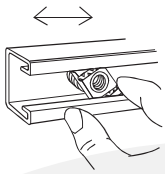

2 El resorte mantiene las tuercas pegadas al borde 180° permitiendo simultaneamente el desplazamiento para lograr un ajuste preciso.

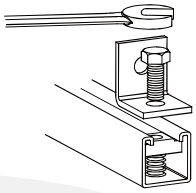

3 Fije herraje con tornillo corto. Antes de apretar es posible mover la conexión para un alineamiento perfecto.

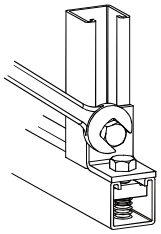

4 Coloque y fije segundo riel para obtener una conexión rígida. Al apretar el tornillo la tuerca se encaja en el borde 180° creando una excelente conexión mecánica.

TUERCAS UNICANAL

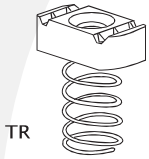

TR

* Acero endurecido permite a los dientes de la tuerca encajarse en el borde 180° de los rieles para lograr una óptima conexión.

* Cuerdas estandar UNC.

*

Cuerda mm	Cuerda pulg	Para Unicanal	Clave Pedido
6.4 mm	1 / 4"	4 x 4	TR 14
8 mm	5 / 16"	4 x 4	TR 56
10 mm	3 / 8"	4 x 4	TR 38
13 mm	1 / 2"	4 x 4	TR 12

TOPES UNICANAL

HECHO EN MÉXICO

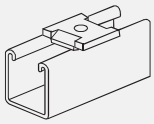

HA 03 / 04

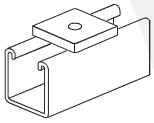

HA 01 / 02

*

Descripción	Para Tornillo mm	Para Tornillo pulg	Clave Pedido
Tope muescas	10 mm	3 / 8"	HA 03
Tope muescas	13 mm	1 / 2"	HA 04
Tope plano	10 mm	3 / 8"	HA 01
Tope plano	13 mm	1 / 2"	HA 02

TOPES DE FIJACIÓN

HECHO EN MÉXICO

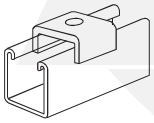

HA 06 / 07

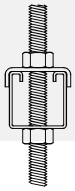

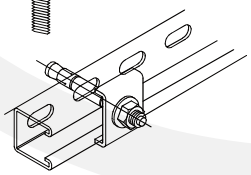

*

Descripción	Para Tornillo mm	Para Tornillo pulg	Clave Pedido
Tope U	10 mm	3 / 8"	HA 06
Tope U	13 mm	1 / 2"	HA 07

REMATES UNICANAL - PVC

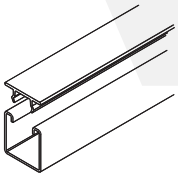

HS 01

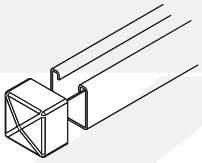

HS 02

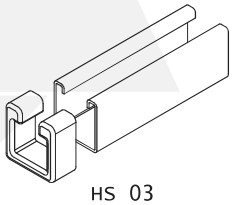

HS 03

*

NO METÁLICO
COLOR VERDE OSCURO

Descripción	Clave Pedido
Tapa para Ranura UNICANAL 3 mt	HS 01
Tapón sólido para UNICANAL 4 x 4	HS 02
Borde para UNICANAL 4 x 2	HS 03
Borde para UNICANAL 4 x 4	HS 04

* EXISTENCIAS EN SUCURSALES

Derechos Reservados / Prohibida la Reproducción Parcial o Total