epcom® PRO AUDIO

Volume Control

SF685

Dibujo y Dimensiones

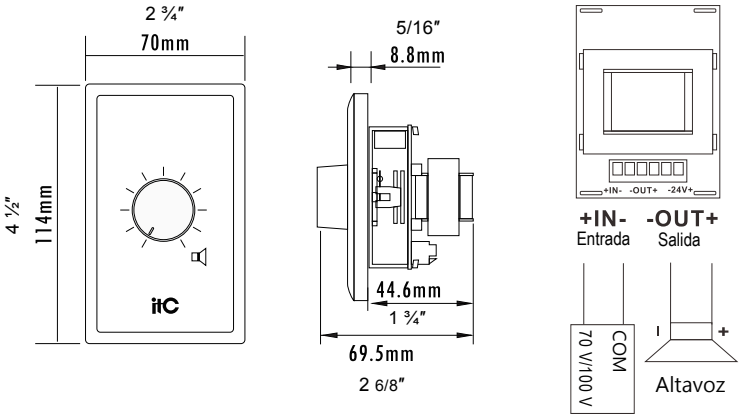

Especificaciones

Modelo	**SF-685**
Potencia Nominal	**100 W**
Línea de Entrada	**100 V**
Atenuación por Paso	**3 dB**
Atenuación Total	**33 dB**
Posición de la Atenuación	**Más de 10 se apaga**
Material	**Poli Carbonato**
Color del Acabado	**Blanco**
Instalación	**Al ras o en la Superficie**

SYSCOM®

Ave. 20 de Noviembre No. 805.
Col Centro. 31000
Chihuahua, Chih. Mx.

Tel: +52(614)415-2525
www.syscom.mx