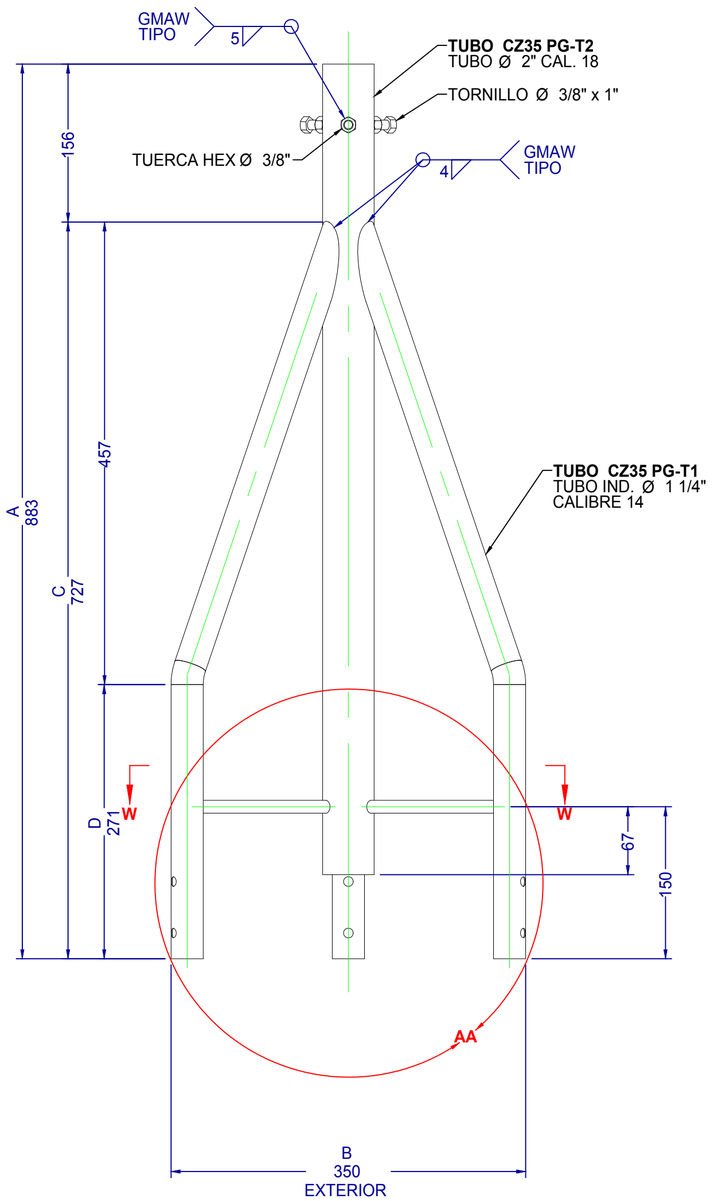

VISTA ELEVACION
COPETE SCZ35PG

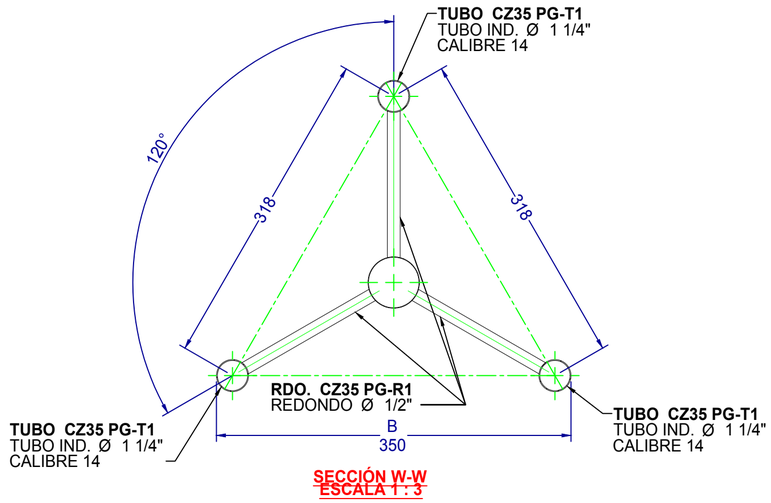

SECCIÓN W-W
ESCALA 1 : 3

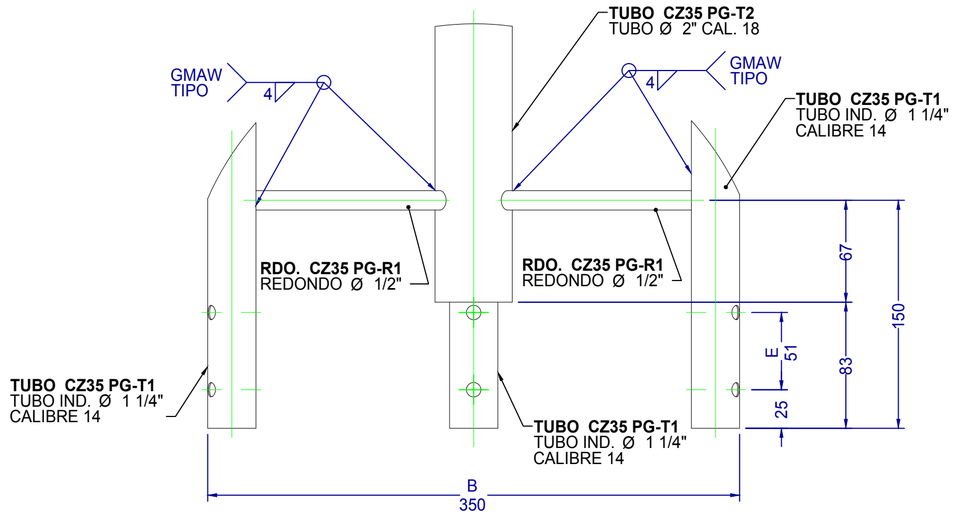

DETALLE AA
ESCALA 1 : 2

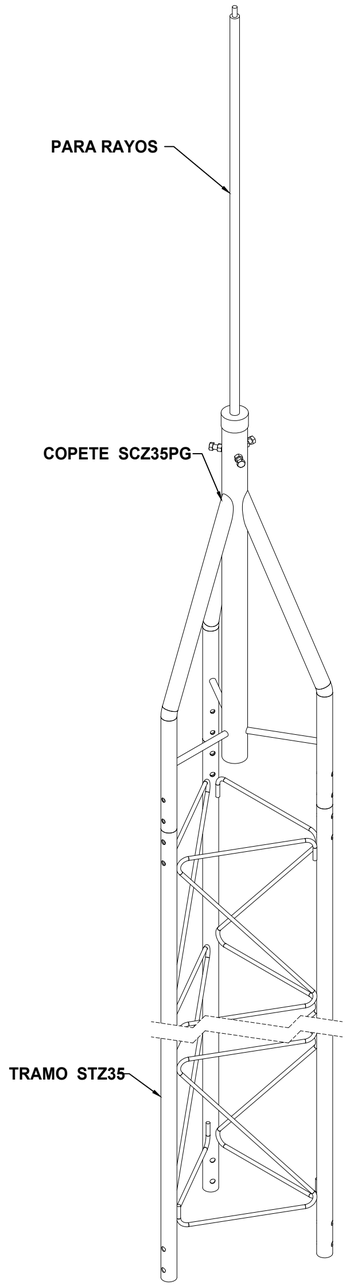

VISTA ISOMÉTRICA
MONTAJE COPETE SCZ35PG
PARA PARARRAYOS Y TRAMO STZ35

SYSCOM TOWERS

WWW.SYSCOM.MX

DESCRIPCIÓN DE PRODUCTO		ACABADO	NOTAS GENERALES
COPETE PARA RECIBIR PARARRAYOS EN TRAMO STZ35G..		GALVANIZADO POR INMERSIÓN EN CALIENTE.	1. MEDIDAS EN MILIMETROS, EXCEPTO INDICADAS. 2. TOLERANCIA GENERAL +- 1 mm. 3. TODO MATERIAL ES DE ACERO ASTM - 36. 4. TODA LA SOLDADURA SERA DEL TIPO AWS E7018. 5. LA TORNILLERIA ES GRADO MAQUINA Y/O INOXIDABLE.
NOMBRE DE PLANO:	ELABORÓ: DEPARTAMENTO DE INGENIERÍA SYSCOM	TODA LA INFORMACIÓN EMITIDA EN ESTE PLANO ES PROPIEDAD DE SISTEMAS Y SERVICIOS DE COMUNICACIÓN, QUEDA PROHIBIDA SU REPRODUCCIÓN PARCIAL O TOTAL.	
SCZ35PG-001	AUTORIZÓ: DEPARTAMENTO DE INGENIERÍA SYSCOM		
	FECHA DE ELABORACIÓN:28/07/20 — ACOTADO: CM		