Electro-Voice

EVOLVE 50 Portable Column System

EVOLVE50-TB, EVOLVE50-TW, EVOLVE50-SB, EVOLVE50-SW,
EVOLVE50-PL-SB, EVOLVE50-PL-SW

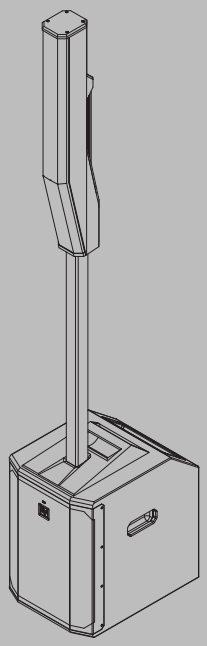

es Manual de instalación

Contenido

1	**Seguridad**	**4**
1.1	Instrucciones de seguridad importantes	4
1.2	Información de la FCC	5
1.3	Declaración de conformidad simplificada (sDoC)	7
1.4	Precauciones	9
1.5	Certificaciones	9
1.6	Avisos	10
2	**Información abreviada**	**12**
2.1	Volumen de suministro	12
3	**Descripción**	**14**
3.1	Características del sistema	14
3.2	Instalación rápida	15
4	**Instalación**	**17**
5	**DSP del amplificador**	**18**
5.1	Controles DSP del amplificador	18
5.2	Estado del sistema	19
5.3	Menú de control DSP	20
6	**Conectar la aplicación QuickSmart Mobile**	**27**
7	**Configuraciones recomendadas**	**28**
7.1	Emparejamiento estéreo de los sistemas EVOLVE 50	28
7.2	Función para músico solista	29
8	**Solución de problemas**	**30**
9	**Datos técnicos**	**32**
9.1	Dimensiones	33
9.2	Respuesta en frecuencia	34

1 Seguridad

1.1 Instrucciones de seguridad importantes

<table>
<tr>
<td>

ADVERTENCIA: PARA REDUCIR EL RIESGO DE INCENDIO O DE DESCARGA ELÉCTRICA, EVITE QUE ESTE DISPOSITIVO QUEDE EXPUESTO A LA LLUVIA O A LA HUMEDAD
ADVERTENCIA: PELIGRO DE DESCARGA ELÉCTRICA, NO ABRIR.
ADVERTENCIA: EL ENCHUFE DE ALIMENTACIÓN O TOMA DE CA SE UTILIZA COMO UN DISPOSITIVO DE DESCONEXIÓN. EL DISPOSITIVO DE DESCONEXIÓN PERMANECERÁ LISTO PARA FUNCIONAR.
ADVERTENCIA: CONECTAR SOLO A LA TOMA ELÉCTRICA MEDIANTE UNA CONEXIÓN CON DERIVACIÓN A TIERRA.
ADVERTENCIA: PARA REDUCIR EL RIESGO DE DESCARGA ELÉCTRICA, NO RETIRE LA TAPA (O PARTE POSTERIOR), YA QUE DENTRO NO HAY PIEZAS QUE REQUIERAN MANTENIMIENTO DEL USUARIO. EL PERSONAL DE SERVICIO CUALIFICADO DEBE ENCARGARSE DE REALIZAR LAS REPARACIONES.</td>
<td></td>
<td>El símbolo de un rayo con una punta de flecha inscrito en un triángulo equilátero se utiliza para alertar al usuario de que existen "puntos de tensión peligrosos" sin aislamiento dentro de la carcasa de la unidad que pueden ser lo suficientemente altos como para representar un riesgo de descarga eléctrica para las personas.</td>
</tr>
<tr>
<td></td>
<td>El signo de exclamación dentro de un triángulo equilátero aparece para alertar al usuario de que existen instrucciones de funcionamiento y mantenimiento (reparación) importantes que acompañan a la unidad.</td>
</tr>
<tr>
<td></td>
<td>El asterisco inscrito en un triángulo equilátero sirve para informar al usuario de que existen instrucciones necesarias de instalación o de desinstalación del equipo o del hardware en relación con el sistema.</td>
</tr>
</table>

1. Lea estas instrucciones.
2. Guarde estas instrucciones.
3. Preste atención a todas las advertencias.
4. Siga todas las instrucciones.
5. No utilice este aparato cerca del agua.
6. Límpielo solo con un paño seco.
7. No obstruya las aberturas de ventilación. Este equipo se debe instalar de acuerdo con las instrucciones del fabricante.
8. No se debe instalar cerca de fuentes de calor como radiadores, salidas de calor, estufas u otros aparatos (incluidos amplificadores) que produzcan calor.
9. No contravenga el objetivo de seguridad del enchufe polarizado o provisto de toma de tierra. Un enchufe polarizado dispone de dos terminales, uno más ancho que el otro. Un enchufe con toma de tierra dispone de dos terminales y un tercero para su conexión a toma de tierra. El terminal ancho o el tercer terminal están previstos con fines de seguridad. Si la clavija suministrada no encaja en la toma de corriente, solicite a un electricista que cambie la toma de corriente obsoleta.
10. Debe protegerse el cable de alimentación de manera que no se pise ni quede pillado por otros objetos, especialmente en los enchufes, las tomas de corriente y los puntos de salida del aparato.
11. Únicamente se deben utilizar conexiones y accesorios especificados por el fabricante.

12. Utilice sólo el conjunto, pie, trípode, soporte o dispositivo de sujeción especificado por el fabricante o suministrado con el aparato. Si utiliza un conjunto de soporte para la unidad, tenga cuidado al moverlo para evitar lesiones ocasionadas por posibles caídas.
13. Este aparato se debe desenchufar de la toma de corriente durante las tormentas eléctricas o cuando no se vaya a utilizar durante largos periodos.
14. Deje que personal cualificado lleve a cabo las reparaciones. Será necesario reparar este aparato cuando sufra cualquier tipo de daño, como, por ejemplo, cuando el cable de alimentación o el enchufe estén dañados, cuando se haya derramado líquido o hayan caído objetos en el interior del aparato, si el aparato ha quedado expuesto a la lluvia o la humedad, si no funciona normalmente o cuando se haya caído.
15. No se debe colocar en el aparato ninguna fuente de llama, como una vela encendida.
16. Para reducir el riesgo de incendio o de descarga eléctrica, evite que este aparato quede expuesto a la lluvia o la humedad. Este aparato no debe quedar expuesto al goteo o a salpicaduras. No se deben colocar objetos llenos con líquidos, como jarrones, sobre el aparato.
17. No obstruya las aberturas de ventilación. Este equipo se debe instalar de acuerdo con las instrucciones del fabricante.
18. Distancia mínima de 60 cm (2 pies) alrededor del aparato para que haya ventilación suficiente.
19. No debe impedirse la ventilación cubriendo las aberturas de ventilación con elementos como periódicos, manteles o cortinas.
20. Para desconectar completamente la alimentación de CA de este aparato, el cable de alimentación debe estar desenchufado.



Advertencia!
Este producto se ha diseñado para colgarlo ÚNICAMENTE con accesorios de montaje de Electro-Voice autorizados. NO utilice soportes ni métodos no autorizados para colgar el altavoz. Las asas de los altavoces Electro-Voice se han diseñadas para utilizarlas únicamente para el transporte temporal por personas o para su uso SOLO con accesorios de montaje autorizados por Electro-Voice. No se pueden utilizar otros elementos, como cuerdas sintéticas, cables metálicos u otros tipos de materiales, para colgar el altavoz por las asas.



Precaución!
No mueva este sistema de altavoces cuando se encuentre completamente montado.
De lo contrario, pueden producirse daños en el sistema o lesiones personales.

1.2 Información de la FCC

Este dispositivo cumple con el apartado 15 de las normas FCC. El funcionamiento está sujeto a las dos condiciones siguientes:
(1) Este dispositivo no debe causar interferencias perjudiciales y
(2) Este dispositivo debe aceptar cualquier interferencia recibida, incluidas las que puedan provocar un funcionamiento no deseado.

Aviso!

Este producto se ha probado y cumple los límites establecidos para dispositivos digitales de Clase B, de conformidad con lo dispuesto en el apartado 15 de las normas de la FCC. Estos límites se han establecido para proporcionar un nivel razonable de protección frente a las interferencias perjudiciales que pueden producirse en zonas residenciales. Este producto genera, utiliza y puede irradiar energía de radiofrecuencia y, si no se instala y utiliza conforme a las instrucciones, puede causar interferencias perjudiciales para las comunicaciones por radio.

Sin embargo, no se garantiza que no se produzca ninguna interferencia en una instalación determinada. Si este producto causa interferencias perjudiciales en la recepción de radio o televisión, lo que se puede determinar apagando y encendiendo el equipo, se recomienda al usuario que intente corregir la interferencia mediante una o más de las siguientes acciones:

Cambie la orientación o la ubicación de la antena receptora.

Aumente la separación entre el equipo y el receptor.

Conecte el equipo a una salida de un circuito distinto de aquel en el que está conectado el receptor.

Póngase en contacto con el distribuidor o con un técnico de radio o televisión cualificado para obtener ayuda.

El dispositivo contiene un módulo de BT CYBLE-022001-00 que ha obtenido las certificaciones FCC ID:WAP2001 e IC:7922A-2001 de la FCC y la IC. Y el módulo se monta en una PCB PRE.

Tenga en cuenta que los cambios o las modificaciones que no haya aprobado expresamente el responsable de la conformidad podrían invalidar la autorización del usuario para utilizar el equipo. Este equipo se debe instalar y utilizar con una distancia mínima de 20 cm entre el radiador y el cuerpo del usuario.

Este dispositivo cumple con las normas RSS exentas de licencia de Industry Canada. El funcionamiento está sujeto a las dos condiciones siguientes:

(1) Este dispositivo no debe causar interferencias y

(2) Este dispositivo debe aceptar cualquier interferencia, incluidas las que puedan provocar un funcionamiento no deseado del dispositivo.

Le présent appareil est conforme aux CNR d'Industrie Canada applicables aux appareils radioexempts de licence. L'exploitation est autorisée aux deux conditions suivantes :

(1) l'appareil ne doit pas produire de brouillage, et

(2) l'utilisateur de l'appareil doit accepter tout brouillage radioélectrique subi, même si le brouillage est susceptible d'en compromettre le fonctionnement.

Según las normas de Industry Canada, este transmisor de radio solo puede funcionar con una antena de un tipo y con una ganancia máxima (o menor) aprobados para el dispositivo por Industry Canada. Para reducir las posibles interferencias de radio causadas a otros usuarios, el tipo de la antena y su ganancia se deben elegir de modo que la potencia isotrópica radiada equivalente (PIRE) no sea superior a la necesaria para una correcta comunicación.

Conformément à la réglementation d'Industrie Canada, le présent émetteur radio peut fonctionner avec une antenne d'un type et d'un gain maximal (ou inférieur) approuvé pour l'émetteur par Industrie Canada. Dans le but de réduire les risques de brouillage radioélectrique à l'intention des autres utilisateurs, il faut choisir le type d'antenne et son gain de sorte que la puissance isotrope rayonnée équivalente (p.i.r.e.) ne dépasse pas l'intensité nécessaire à l'établissement d'une communication satisfaisante.

1.3 Declaración de conformidad simplificada (sDoC)

BG	С настоящото Bosch Security Systems, LLC декларира, че този тип радиосъоръжение EVOLVE 50-SB-EU, EVOLVE 50-SW е в съответствие с Директива 2014/53/ЕС. Цялостният текст на ЕС декларацията за съответствие може да се намери на следния интернет адрес: www.electrovoice.com
CS	Tímto Bosch Security Systems, LLC prohlašuje, že typ rádiového zařízení EVOLVE 50-SB-EU, EVOLVE 50-SW je v souladu se směrnicí 2014/53/EU. Úplné znění EU prohlášení o shodě je k dispozici na této internetové adrese: www.electrovoice.com
DA	Hermed erklærer Bosch Security Systems, LLC , at radioudstyrstypen EVOLVE 50-SB-EU, EVOLVE 50-SW er i overensstemmelse med direktiv 2014/53/EU. EU-overensstemmelseserklæringens fulde tekst kan findes på følgende internetadresse: www.electrovoice.com
DE	Hiermit erklärt Bosch Security Systems, LLC , dass der Funkanlagentyp EVOLVE 50-SB-EU, EVOLVE 50-SW der Richtlinie 2014/53/EU entspricht. Der vollständige Text der EU-Konformitätserklärung ist unter der folgenden Internetadresse verfügbar: www.electrovoice.com
EL	Με την παρούσα ο/η Bosch Security Systems, LLC , δηλώνει ότι ο ραδιοεξοπλισμός EVOLVE 50-SB-EU, EVOLVE 50-SW πληροί την οδηγία 2014/53/ΕΕ. Το πλήρες κείμενο της δήλωσης συμμόρφωσης ΕΕ διατίθεται στην ακόλουθη ιστοσελίδα στο διαδίκτυο: www.electrovoice.com
EN	Hereby, Bosch Security Systems, LLC declares that the radio equipment type EVOLVE 50-SB-EU, EVOLVE 50-SW is in compliance with Directive 2014/53/EU and the relevant statutory requirements. The full text of the EU declaration of conformity and the UK declaration of conformity are available at the following internet address: www.electrovoice.com
ES	Por la presente, Bosch Security Systems, LLC declara que el tipo de equipo radioeléctrico EVOLVE 50-SB-EU, EVOLVE 50-SW es conforme con la Directiva 2014/53/UE. El texto completo de la declaración UE de conformidad está disponible en la dirección Internet siguiente: www.electrovoice.com
ET	Käesolevaga deklareerib Bosch Security Systems, LLC , et käesolev raadioseadme tüüp EVOLVE 50-SB-EU, EVOLVE 50-SW vastab direktiivi 2014/53/EL nõuetele. ELi vastavusdeklaratsiooni täielik tekst on kättesaadav järgmisel internetiaadressil: www.electrovoice.com
FI	Bosch Security Systems, LLC vakuuttaa, että radiolaitetyyppi EVOLVE 50-SB-EU, EVOLVE 50-SW on direktiivin 2014/53/EU mukainen. EU-vaatimustenmukaisuusvakuutuksen täysimittainen teksti on saatavilla seuraavassa internetosoitteessa: www.electrovoice.com
FR	Le soussigné, Bosch Security Systems, LLC , déclare que l'équipement radioélectrique du type EVOLVE 50-SB-EU, EVOLVE 50-SW est conforme à la directive 2014/53/UE. Le texte complet de la déclaration UE de conformité est disponible à l'adresse internet suivante: www.electrovoice.com
HR	Bosch Security Systems, LLC ovime izjavljuje da je radijska oprema tipa EVOLVE 50-SB-EU, EVOLVE 50-SW u skladu s Direktivom 2014/53/EU. Cjeloviti tekst EU izjave o sukladnosti dostupan je na sljedećoj internetskoj adresi: www.electrovoice.com

HU	Bosch Security Systems, LLC igazolja, hogy a EVOLVE 50-SB-EU, EVOLVE 50-SW típusú rádióberendezés megfelel a 2014/53/EU irányelvnek. Az EU-megfelelőségi nyilatkozat teljes szövege elérhető a következő internetes címen: www.electrovoice.com
IT	Il fabbricante, Bosch Security Systems, LLC , dichiara che il tipo di apparecchiatura radio EVOLVE 50-SB-EU, EVOLVE 50-SW è conforme alla direttiva 2014/53/UE. Il testo completo della dichiarazione di conformità UE è disponibile al seguente indirizzo Internet: www.electrovoice.com
LT	Aš, Bosch Security Systems, LLC , patvirtinu, kad radijo įrenginių tipas EVOLVE 50-SB-EU, EVOLVE 50-SW atitinka Direktyvą 2014/53/ES. Visas ES atitikties deklaracijos tekstas prieinamas šiuo interneto adresu: www.electrovoice.com
LV	Ar šo Bosch Security Systems, LLC deklarē, ka radioiekārta EVOLVE 50-SB-EU, EVOLVE 50-SW atbilst Direktīvai 2014/53/ES. Pilns ES atbilstības deklarācijas teksts ir pieejams šādā interneta vietnē: www.electrovoice.com
MT	B'dan, Bosch Security Systems, LLC , niddikjara li dan it-tip ta' tagħmir tar-radju EVOLVE 50-SB-EU, EVOLVE 50-SW huwa konformi mad-Direttiva 2014/53/UE. It-test kollu tad-dikjarazzjoni ta' konformità tal-UE huwa disponibbli f'dan l-indirizz tal-Internet li ġej: www.electrovoice.com
NL	Hierbij verklaar ik, Bosch Security Systems, LLC , dat het type radioapparatuur EVOLVE 50-SB-EU, EVOLVE 50-SW conform is met Richtlijn 2014/53/EU. De volledige tekst van de EU-conformiteitsverklaring kan worden geraadpleegd op het volgende internetadres: www.electrovoice.com
PL	Bosch Security Systems, LLC niniejszym oświadcza, że typ urządzenia radiowego EVOLVE 50-SB-EU, EVOLVE 50-SW jest zgodny z dyrektywą 2014/53/UE. Pełny tekst deklaracji zgodności UE jest dostępny pod następującym adresem internetowym: www.electrovoice.com
PT	O(a) abaixo assinado(a) Bosch Security Systems, LLC declara que o presente tipo de equipamento de rádio EVOLVE 50-SB-EU, EVOLVE 50-SW está em conformidade com a Diretiva 2014/53/UE. O texto integral da declaração de conformidade está disponível no seguinte endereço de Internet: www.electrovoice.com
RO	Prin prezenta, Bosch Security Systems, LLC declară că tipul de echipamente radio EVOLVE 50-SB-EU, EVOLVE 50-SW este în conformitate cu Directiva 2014/53/UE. Textul integral al declarației UE de conformitate este disponibil la următoarea adresă internet: www.electrovoice.com
SK	Bosch Security Systems, LLC týmto vyhlasuje, že rádiové zariadenie typu EVOLVE 50-SB-EU, EVOLVE 50-SW je v súlade so smernicou 2014/53/EÚ. Úplné EÚ vyhlásenie o zhode je k dispozícii na tejto internetovej adrese: www.electrovoice.com
SL	Bosch Security Systems, LLC potrjuje, da je tip radijske opreme EVOLVE 50-SB-EU, EVOLVE 50-SW skladen z Direktivo 2014/53/EU. Celotno besedilo izjave EU o skladnosti je na voljo na naslednjem spletnem naslovu: www.electrovoice.com
SV	Härmed försäkrar Bosch Security Systems, LLC att denna typ av radioutrustning EVOLVE 50-SB-EU, EVOLVE 50-SW överensstämmer med direktiv 2014/53/EU. Den fullständiga texten till EU-försäkran om överensstämmelse finns på följande webbadress: www.electrovoice.com

1.4 Precauciones

	Si usa un altavoz Electro-Voice en el exterior en un día soleado, colóquelo a la sombra o en un área cubierta. Los amplificadores de los altavoces incluyen circuitos de protección que desconectan los altavoces temporalmente cuando se alcanzan temperaturas muy elevadas. Esto puede ocurrir en días muy calurosos o cuando el altavoz se expone a la luz solar directa.
	No use los altavoces Electro-Voice en un entorno en el que las temperaturas estén por debajo de 0 °C o sobrepasen los +35 °C.
	No exponga los altavoces Electro-Voice a la lluvia, agua o ambientes con humedad elevada.
	Los altavoces Electro-Voice son capaces de generar con facilidad niveles de presión sonora lo suficientemente altos como para provocar daños auditivos permanentes a cualquier persona que se encuentre a una distancia normal de cobertura. Tenga cuidado y evite una exposición prolongada a niveles de presión sonora que superen los 90 dB.

1.5 Certificaciones

México:

“La operación de este equipo está sujeta a las siguientes dos condiciones: (1) es posible que este equipo o dispositivo no cause interferencia perjudicial y (2) este equipo o dispositivo debe aceptar cualquier interferencia, incluyendo la que pueda causar su operación no deseada”

Singapur:

Complies with
IMDA Standards
DB101762

República de Corea:



R-CMM-B6S-EVOLVE50

제품명:	앰프내장형 스피커
모델명:	EVOLVE50-SB-AP
정격:	100-240 V CA, 50-60 Hz, 1000 W
수입업체(상호)명:	로버트보쉬코리아(유)
제조자:	Bosch Security Systems, Inc.
제조연월:	별도표기
제조국:	중국
A/S:	02-702-2845

해당 무선설비는 운용 중 전파혼신 가능성이 있음
해당 무선설비는 전파혼신 가능성이 있으므로 인명안전과 관련된 서비스는 할 수 없습니다.

Emiratos Árabes Unidos:
TRA registrado Nº: ER58747/17
Nº de distribuidor: DA45733/15

1.6 Avisos

Equipos eléctricos y electrónicos antiguos

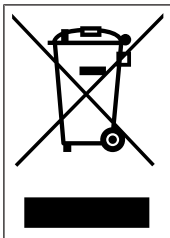

Este producto y/o la batería deben desecharse por separado de los residuos domésticos. Elimine dichos equipos conforme a las leyes y normativas locales para que se pueden reutilizar o reciclar. Esto contribuirá a ahorrar recursos y a proteger la salud humana y el medio ambiente.

Copyright y exención de responsabilidad

Reservados todos los derechos. Se prohíbe la reproducción o transmisión (de manera electrónica, mecánica, mediante fotocopia, grabación u otro tipo) de cualquier parte de estos documentos sin el previo consentimiento por escrito del editor. Para obtener información acerca de los permisos para copias y extractos, póngase en contacto con Electro-Voice.
Todo el contenido incluido en este manual, tales como las especificaciones, datos e ilustraciones están sujetos a cambios sin previo aviso.



Aviso!
Bluetooth® solo está disponible en ciertos países.
Póngase en contacto con su representante de Electro-Voice o con su distribuidor de Electro-Voice más cercano para obtener más información.

Los logotipos y la marca Bluetooth® son marcas comerciales registradas propiedad de Bluetooth SIG, Inc. El uso de dichas marcas por parte de Bosch Security Systems, Inc. se efectúa bajo licencia. Otras marcas y nombres comerciales pertenecen a sus respectivos propietarios.
Para el uso en China: TABLA DE REVELACIÓN DE ROHS PARA CHINA

针对在中国境内的使用：CHINA ROHS披露表

扬声器

根据SJ/T 11364-2014编制的有害物质表						
	Pb (Pb)	Hg (Hg)	Cd (Cd)	Cr 6+ (Cr 6+)	PBB (PBB)	PBDE (PBDE)
电路板	o	o	o	o	o	o
电子组件	x	o	o	o	o	o
换能器	x	o	o	o	o	o
显示屏	x	o	o	o	o	o
电缆和导线	o	o	o	o	o	o
塑料材料	o	o	o	o	o	o
金属材料	x	o	o	o	o	o
木质和纸质材料	o	o	o	o	o	o
涂料与涂层	o	o	o	o	o	o
本表系根据SJ/T 11364的规定编制而成						
o：上述有害物质在所有包含该物质的均质材料中的含量均低于GB/T 26572规定的限值						
x：上述有害物质在特定均质材料中的含量均高于GB/T 26572规定的限值						

关于该类产品生产日期代码的详细说明，请见：
http://www.boschsecurity.com/datecodes/

2 Información abreviada

La siguiente tabla incluye productos de una familia, con CTN (número de tipo comercial) y el nombre del producto DESCRIPCIÓN.

CTN	Descripción
EVOLVE50-TB	Conjunto de altavoz de columna, poste, negro
EVOLVE50-SB-US	Altavoz subwoofer de columna EE. UU., negro
EVOLVE50-SB-EU	Altavoz subwoofer de columna UE, negro
EVOLVE50-SB-AP	Altavoz subwoofer de columna AP, negro
EVOLVE50-SB-GL	Altavoz subwoofer de columna, negro, global, no BT
EVOLVE50-TW	Conjunto de altavoz de columna, poste, blanco
EVOLVE50-SW	Altavoz subwoofer de columna, blanco, global, con BT
EVOLVE50-SW-GL	Altavoz subwoofer de columna, blanco, global, no BT
EVOLVE50-PL-SB	Poste de altavoz columna, corto, negro
EVOLVE50-PL-SW	Poste de altavoz de columna, corto, blanco
EVOLVE50-CASE	Maleta con ruedas de altavoz de columna
EVOLVE50-SUBCVR	Cubierta de subwoofer

2.1 Volumen de suministro

Cantidad	Componente
1	Subwoofer
1	Cable de alimentación
1	Manual de instalación
1	Tarjeta de garantía
1	Manual de seguridad

Tabla 2.1: Caja de subwoofer (modelos EVOLVE50-US, EVOLVE50-EU y EVOLVE50-AP)

Cantidad	Componente
1	Subwoofer
2	Cables de alimentación
1	Manual de instalación
1	Tarjeta de garantía
1	Manual de seguridad

Tabla 2.2: Caja de subwoofer (modelos EVOLVE50-SB-GL, EVOLVE50-SW y EVOVLVE50-SW-GL)

Cantidad	Componente
1	Conjunto de columna
1	Barra del subwoofer
1	Bolsa de transporte

Tabla 2.3: Caja del array lineal (modelos EVOLVE50-TB y EVOLVE50-SW)

3 Descripción

Gracias por elegir un sistema portátil de columna Electro-Voice. Consulte este manual para conocer todas las funciones integradas en el sistema EV y aprovechar al máximo sus capacidades de rendimiento.

El sistema portátil de columna EVOLVE 50 representa un elemento y un diseño nuevos en la cartera de productos de sonido portátiles Electro-Voice. Diseñado para ofrecer una combinación sin concesiones de estética de bajo perfil y sonido de magnífica calidad, el sistema EVOLVE 50 establece un nuevo estándar para los sistemas portátiles de columna.

El sistema EVOLVE 50 se ha diseñado para poder transportarlo y montarlo de forma fácil y rápida. El diseño de tres asas del subwoofer, así como el cómodo maletín de transporte incluido para la barra de este y el conjunto de columna, proporcionan una resistencia mínima que permite obtener un excelente sonido profesional en cualquier lugar en el que se necesite. La instalación resulta más fácil gracias a la barra de aluminio simétrica del subwoofer, que incorpora un conjunto de cables integrado. La conexión se fija mediante el seguro magnético, que inmoviliza la barra del subwoofer en su sitio utilizando un sistema de imanes.

El conjunto de columna de rango completo y sus ocho motores de neodimio de 3,5 pulgadas se controlan mediante guías de ondas con diseño personalizado para garantizar una cobertura constante de 120°. El gabinete venteado del subwoofer incorpora un woofer de 12 pulgadas es de madera de 18 mm para aumentar la robustez y el rendimiento acústico. El amplificador de clase D proporciona hasta 1000 vatios de potencia de salida: 500 vatios al subwoofer y 500 vatios al conjunto de columna. El panel de entrada consta de una interfaz Quick**Smart**DSP de EV's, líder del sector, que permite desplazarse de forma intuitiva por los parámetros del sistema a través de una pantalla LCD con control mediante un solo mando, así como de numerosas opciones para el direccionamiento y las entradas de las señales.

La nueva aplicación Quick**Smart** Mobile de Electro-Voice utiliza la tecnología Bluetooth® de baja energía (BTLE, por sus siglas en inglés) para la configuración, el control y la supervisión inalámbricos de hasta seis sistemas EVOLVE 50 al mismo tiempo. La transmisión de sonido de alta resolución mediante Bluetooth® aumenta la comodidad durante la reproducción inalámbrica de música en salas de descanso, intermedios y acompañamientos musicales. *Bluetooth® solo está disponible en ciertos países.*

Los procedimientos de calidad y prueba de Electro-Voice superan con creces la normativa industrial para ofrecer un rendimiento electroacústico eficiente y eficaz, lo que crea componentes que proporcionan una respuesta precisa y lineal en los niveles de salida más altos del sistema. Cuando se aplica al sistema EVOLVE 50, esta filosofía de diseño da lugar a un sistema que representa un nuevo referente sonoro en el segmento de los altavoces de columna, todo embalado en una caja elegante y portátil que se integra a la perfección en el entorno de cualquier aplicación, desde una sala de estar hasta un banquete de boda.

3.1 Características del sistema

– Aplicación Quick**Smart** Mobile de EV: configure, controle y supervise hasta seis sistemas EVOLVE 50 al mismo tiempo de forma rápida e inalámbrica y reciba una notificación inmediata si se producen situaciones de rendimiento críticas. *La conectividad Bluetooth® solo está disponible en ciertos países.*

- Transmisión de sonido Bluetooth® de alta calidad para disponer de música ambiental o de acompañamiento musical. *La conectividad Bluetooth® solo está disponible en ciertos países.*
- La cobertura horizontal ultra amplia de 120° a través de guías de onda con diseño personalizado y una cobertura vertical asimétrica de 40° en forma de arreglo vertical significa que toda la energía acústica se dirige tanto hacia el público que está sentado como hacia el que está de pie.
- Quick**Smart**DSP proporciona el mejor procesamiento de su categoría gracias a la interfaz de usuario de un solo mando con pantalla LCD característica de EV's. Fácil configuración a través de cuatro ajustes predefinidos (Music, Live, Speech, Club), EQ de tres bandas (baja, media, alta), cinco ajustes predefinidos programables por el usuario (ajustes Store y Recall), retardo de la salida, alimentación fantasma, control visual del estado del limitador, control y medidores del nivel de entrada y control del volumen maestro para optimizar la estructura de ganancia.
- Ideal para aplicaciones portátiles. El peso ligero y el montaje intuitivo a través de la barra magnética del subwoofer permiten aumentar el rendimiento de calidad de manera más fácil que nunca.

3.2 Instalación rápida

Subwoofer

Para configurar un subwoofer, siga estos pasos:

Paso	Ilustración
1. Conecte el **cable de alimentación de CA** desde una toma de corriente conectada a tierra a la toma MAINS IN.	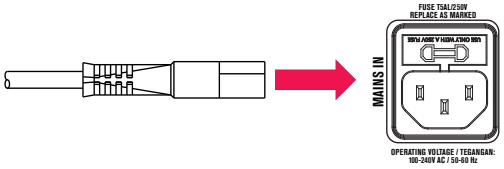
2. Conecte el **cable XLR** o **TRS** desde una fuente de audio a la toma **INPUT 1** o **INPUT 2**, o bien conecte **el cable RCA** o **el conector tipo mini jack de 3,5 mm** desde una fuente de audio a la toma **INPUT 3**.	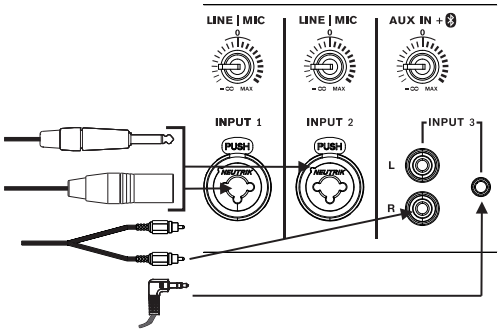
3. Ajuste la **ganancia de entrada** a -∞ (infinito).	
4. **Encienda** la unidad.	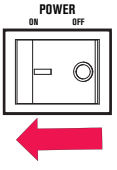
5. En la pantalla de inicio del DSP, aumente la **ganancia de entrada** hasta alcanzar la salida de sonido deseada.	

Paso	Ilustración
6. Ajuste el mando **MASTER VOL** al volumen deseado.	

Consulte

– *DSP del amplificador, Página 18*

4 Instalación

Precaución!

No mueva este sistema de altavoces cuando se encuentre completamente montado.

De lo contrario, pueden producirse daños en el sistema o lesiones personales.

Montar el sistema de altavoces

Para **montar el sistema de altavoces**, siga estos pasos:

1. Coloque el **subwoofer** en una superficie plana y estable.
2. Inserte la **barra** simétrica en la parte superior del subwoofer.

   La barra tiene imanes (A) en cada extremo y se puede insertar desde cualquiera de ellos.



3. Coloque el **conjunto de altavoz de columna** encima de la barra del subwoofer.



4. La instalación del **sistema del conjunto de altavoz de columna** ha finalizado.



5 DSP del amplificador

5.1 Controles DSP del amplificador

El amplificador incluye una combinación de controles y conectores para ofrecer el sistema de altavoces más versátil.

Interfaz de control y supervisión del sistema portátil de columna

Las opciones del menú de control DSP del sistema portátil de columna están disponibles para el sistema EVOLVE 50.

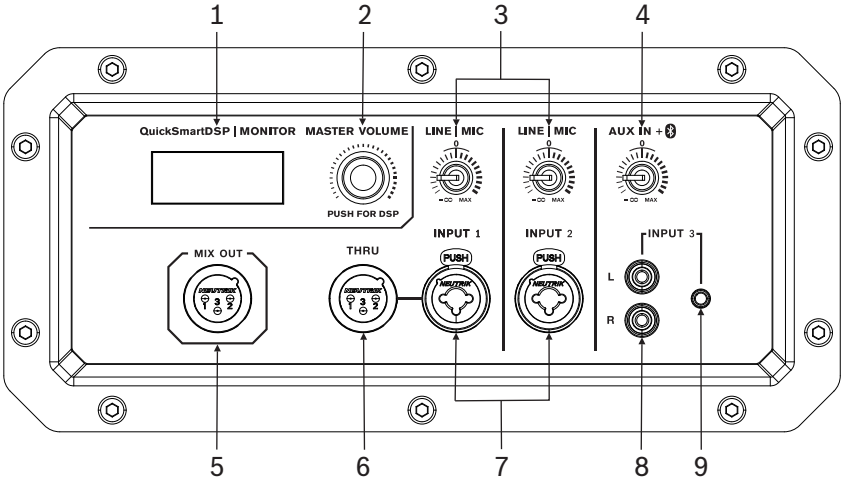

1. **LCD**: interfaz de control y monitorización de DSP.
2. **MASTER VOL**: ajusta el nivel de sonido.
   DSP : permite desplazarse por el menú y seleccionar las opciones disponibles. Pulse el mando MASTER VOL para entrar en el menú DSP.
3. **LINE | MIC**: Entradas INPUT 1 e INPUT 2 MIC/LINE balanceadas electrónicamente para conectar una fuente de señal de nivel de línea (como un mezclador, etc.) o un micrófono. La alimentación fantasma (+15 V) puede activarse a Phantom 1 o 2 si se utiliza un micrófono de condensador. Es posible establecer una conexión a través de conectores de tipo TRS o XLR. Siempre que sea posible, es preferible utilizar la señal de entrada balanceada para evitar posibles ruidos o interferencias de alta frecuencia. Este control le permite ajustar de forma óptima las señales entrantes para adaptarlas a la sensibilidad del sistema.
4. **AUX IN**: mando para ajustar la compensación de la entrada estéreo tipo RCA, 3,5 mm, o las entradas de transmisión Bluetooth®. Este control le permite ajustar de forma óptima las señales entrantes para adaptarlas a la sensibilidad del sistema. *La conectividad Bluetooth® solo está disponible en ciertos países.*
5. **MIX OUT**: las señales de audio del postatenuador de las tomas INPUT 1, INPUT 2 e INPUT 3 se mezclan y se pasan a la toma MIX OUT. La relación de las señales de entrada cambia cuando se ajustan los controles de nivel INPUT 1, 2 o 3. Esta función permite que el altavoz actúe como un mezclador básico de tres canales que puede enviar la mezcla a otro altavoz a través de la toma MIX OUT. Esta salida presenta un diseño basado en la tecnología de detección de tierra, una asignación de patillas especial de la toma de salida que ofrece todas las ventajas de la transmisión de señales balanceadas, pero también permite conectar sin problemas conectores de 1/4" monoaurales.
6. **THRU**: la toma de salida THRU se conecta en paralelo a la toma INPUT 1 y se utiliza para traspasar la señal de entrada del preatenuador a un altavoz o un subwoofer autoamplificado adicional.

7. **INPUT**: entrada INPUT 1/2 MIC/LINE balanceada electrónicamente para conectar una fuente de señal de nivel de línea (como un mezclador, etc.) o un micrófono. Es posible establecer una conexión a través de conectores de tipo TRS o XLR. Siempre que sea posible, es preferible utilizar la señal de entrada balanceada para evitar posibles ruidos o interferencias de alta frecuencia.
8. **Conector INPUT 3 RCA**: entrada estéreo tipo RCA no balanceada INPUT 3 AUX IN para conectar fuentes como reproductores de CD o MP3.
9. **Conector INPUT 3 de 3,5 mm**: entrada mono balanceada o estéreo no balanceada para teléfonos móviles, portátiles, etc.

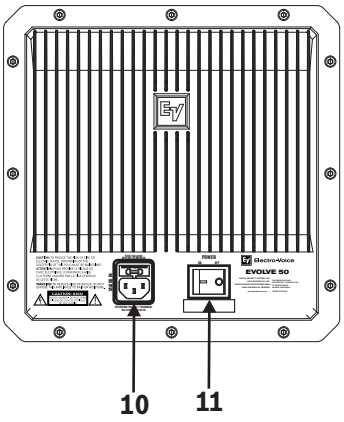

Aviso!
Las marcas y las declaraciones del panel del amplificador pueden variar.

10. **MAINS IN**: el dispositivo recibe alimentación a través de la toma MAINS IN. Se debe utilizar exclusivamente el cable de alimentación suministrado. Conecte el dispositivo únicamente a una red de alimentación que cumpla los requisitos especificados en la placa de características.
11. **POWER**: interruptor de CA para encender o apagar la unidad. La pantalla LCD se ilumina cuando se activa (ON) la alimentación, después de aproximadamente 3 segundos.

5.2 Estado del sistema

Normal

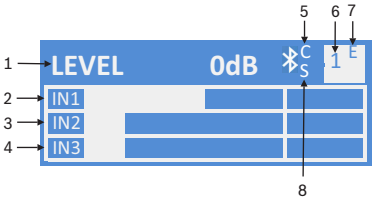

Figura 5.1: Pantalla principal de estado normal del sistema con el estado de Bluetooth®

1. **LEVEL**: indica la ganancia principal del sistema en dB. Los valores de selección van de silencio a +10 dB, en incrementos de 1 dB.
2. **IN1**: el medidor VU muestra el nivel de la señal de INPUT 1 que entra en el conector INPUT 1 XLR del amplificador. IN1 e IN2 son independientes entre sí.
3. **IN2**: el medidor VU muestra el nivel de la señal de INPUT 2 que entra en el conector INPUT 2 XLR del amplificador. IN1 e IN2 son independientes entre sí.
4. **IN3**: el medidor VU muestra el nivel de señal de la toma INPUT 3.
5. **C**: Control app. Las opciones disponibles son:

APAGADO: FUNCIÓN DESACTIVADA
INTERMITENTE: MODO DE CONEXIÓN
LUZ CONTINUA: CONECTADO

6. **1**: indica el número de función de memoria seleccionada. Existen cinco números de función de memoria definidos por el usuario.
7. **E**: indica que el ajuste predeterminado no se ha guardado. Cuando el ajuste predeterminado se guarda, no aparece la E.
8. **S**: transmisión de audio; las opciones disponibles son:
   APAGADO: FUNCIÓN DESACTIVADA
   LUZ INTERMITENTE: MODO DE EMPAREJAMIENTO (120 s)
   LUZ CONTINUA: CONECTADO

Aviso!
Bluetooth® solo está disponible en ciertos países.
Póngase en contacto con su representante de Electro-Voice o con su distribuidor de Electro-Voice más cercano para obtener más información.

Protección del sistema
Los limitadores de protección del sistema avisan cuando un sistema está superando el uso recomendado indicando CLIP o LIMIT en la pantalla LCD.

CLIP
CLIP indica que la señal al altavoz es demasiado alta y provoca un recorte o limitación de la señal enviada al altavoz. Si se muestra CLIP, reduzca la ganancia de entrada con el mando correspondiente o disminuya la señal en el mezclador o el equipo de origen.

LIMIT
LIMIT protege el altavoz contra picos de corta duración que pueden causar distorsión. Cuando aparece LIMIT reducido en la pantalla, el limitador está activo pero controla la distorsión. Cuando LIMIT aparece de tamaño más grande, indica que el sonido se ve afectado de manera negativa. Se recomienda encarecidamente reducir el volumen de salida (MASTER VOL) si aparece el indicador de límite máximo.

Consulte
– *Conectar la aplicación QuickSmart Mobile, Página 27*

5.3 Menú de control DSP

EXIT	
MODE	MUSIC (predeterminado)
	LIVE
	SPEECH
	CLUB
SUB LEVEL	0 dB (predeterminado)
	Mute, de -80 dB a +10 dB
TREBLE	0 dB (predeterminado)
	de -12 dB a +6 dB
MID	0 dB (predeterminado)

		de -12 dB a +6 dB
MID FREQ		1200 Hz (valor predeterminado)
		de 200 a 12.000 Hz
BASS		0 dB (predeterminado)
		de -12 dB a +6 dB
PHANTOM 1		ON
		OFF (predeterminado)
PHANTOM 2		ON
		OFF (predeterminado)
MIX OUT		L+R (predeterminado)
		R
DELAY	FEET	OFF (predeterminado)
	METERS	OFF, de 0,1 a 100,0 m (y pies)
LED		OFF
		ON (predeterminado)
		LIMIT
		CONTROL APP
DISPLAY	BACK	
	LCD DIM	ON (predeterminado)
		OFF
	BRIGHT	5 (predeterminado)
		de 1 a 10
	CONTRAST	5 (predeterminado)
		de 1 a 10
	BACK	
STORE		EXIT, 1, 2, 3, 4, 5, EXIT
RECALL		EXIT, 1, 2, 3, 4, 5, EXIT
BLUETOOTH	CONTROL APP	ON
		OFF (predeterminado)
	STREAMING	PAIRING
		ON
		OFF (predeterminado)
RESET		RESET ALL SETTINGS?
		NO (predeterminado)

	YES
INFO	[NOMBRE DEL PRODUCTO]
	[VERSIÓN DE FIRMWARE]
	©2017 Electro-Voice
EXIT	

Tabla 5.1: Menú de control DSP del sistema portátil de columna

Menú EXIT

El menú **EXIT** se usa para volver a la pantalla de inicio.

Aviso!

La pantalla de inicio vuelve a mostrarse después de dos minutos de inactividad.

Menú MODE

El **menú Mode** se utiliza para configurar el tipo de sonido que emitirá el subwoofer.

- **MUSIC**: se utiliza para reproducir música grabada y aplicaciones de música dance electrónica.
- **LIVE**: se utiliza para aplicaciones de sonido en directo.
- **SPEECH**: se utiliza en aplicaciones de palabra.
- **CLUB**: se utiliza para reproducir música electrónica grabada.

Menú SUB LEVEL

El menu **Sub Level** permite un control de ganancia independiente de la salida del subwoofer. Los cambios en este parámetro cambian de forma efectiva la frecuencia de cruce del sistema EVOLVE 50. Para obtener una óptima calidad del sonido, se recomienda elegir el valor predeterminado de 0 dB.
El rango es *MUTE, -80 dB a +10 dB*.
El valor predeterminado es *0 dB*.

Menú TREBLE

El menú **Treble** se utiliza para ajustar el rendimiento de alta frecuencia del altavoz para aplicaciones diferentes o para adaptar el sistema a las preferencias personales. El parámetro controla un filtro shelving de frecuencia alta centrado en 6 kHz.
El rango posible oscila entre -12 dB y +6 dB.
El valor predeterminado es *0 dB*.

Menú MID

El menú **MID** se utiliza para establecer la ganancia del filtro de pico medio.
El rango posible oscila entre -12 dB y +6 dB.
El valor predeterminado es *0 dB*.

Menú MID FREQ

El menú **MID Freq** se utiliza para establecer la frecuencia central del filtro de pico medio.
El rango oscila entre *200 y 12.000 Hz*.
El valor predeterminado es *1200 Hz*.

Menú BASS

La opción de menú **Bass** se utiliza para configurar las frecuencias bajas del sonido.
El rango posible oscila entre -12 dB y +6 dB.
El valor predeterminado es *0 dB*.

Menú PHANTOM 1 o PHANTOM 2

El menú Phantom 1 o Phantom 2 se utiliza para activar la alimentación fantasma de audio INPUT 1 o 2 (+15 V) siempre que se utiliza un micrófono de condensador adecuado. Las opciones de selección disponibles son ON y OFF.

El valor predeterminado es **OFF**.

Menú MIX OUT

El menú **Mix Out** se utiliza para seleccionar la señal de INPUT 3 AUX IN que debe enviarse a MIX OUT y la señal que debe salir del altavoz.

- L+R: las señales izquierdas y derecha de INPUT 3 se suman. La suma se envía a MIX OUT y sale por el altavoz (valor predeterminado).
- R: solo la señal derecha de INPUT 3 se envía a MIX OUT. Por el altavoz solo sale la señal izquierda.

Menú DELAY

El menú **Delay** se utiliza para retardar la señal de salida; por ejemplo, para compensar las diferencias en la distancia entre los altavoces individuales. El retardo se puede establecer en metros o pies. Las opciones disponibles para esta selección son OFF o un retardo de hasta 100,0 m o 328 pies. El retardo se puede cambiar en incrementos de 0,1 metros o en incrementos de 0,1 pies.

El valor predeterminado es **OFF**.

Menú DISPLAY

Las opciones del menú **Display** son BACK, LCD DIM, BRIGHT y CONTRAST.

Menú LED

El menú **LED** muestra el encendido e indica el límite. Las opciones de selección disponibles son ON, OFF, LIMIT o CONTROL APP.

- **ON**: enciende el LED cuando el altavoz está encendido. (valor predeterminado).
- **OFF**: apaga el LED.
- **LIMIT**: apaga el LED en condiciones de funcionamiento normales. Si el LED parpadea brevemente indica que se está activando el limitador. Si el parpadeo se produce durante un período breve de tiempo, no se trata de un problema grave, ya que el limitador integrado mantiene la distorsión bajo control. Un LED iluminado de forma constante indica que el sonido se ve afectado de manera negativa. Si el LED muestra una luz continua, compruebe la pantalla LCD posterior para obtener más información. Se recomienda encarecidamente reducir el volumen de salida.
- **CONTROL APP**: indica si el modo Bluetooth® del sistema portátil de columna está intentando emparejarse o está conectado a un dispositivo móvil Bluetooth®. En el modo de emparejamiento, el LED muestra una luz azul intermitente para indicar la disponibilidad para este proceso. El LED muestra una luz azul continua cuando está conectado.

El valor predeterminado es **ON**.

Menú LCD DIM

El menú **LCD Dim** se utiliza para atenuar la pantalla cuando está inactiva durante 30 segundos. Las opciones de selección disponibles son ON y OFF.

El valor predeterminado es **ON**.

Menú BRIGHT

El menú **BRIGHT** se utiliza para determinar el nivel de brillo del LCD.

Los valores de selección van del 1 al 10.

El valor predeterminado es cinco.

Menú CONTRAST

El menú **CONTRAST** sirve para aumentar o disminuir la visibilidad de la pantalla LCD en función de las condiciones de iluminación.

Los valores de selección van del 1 al 10.

El valor predeterminado es cinco.

Menú STORE

El menú **STORE** permite crear hasta cinco ajustes de usuario personalizados. Las opciones de selección disponibles son: **EXIT**, **1**, **2**, **3**, **4** y **5**.

Aviso!

El nombre del ajuste de usuario personalizado puede contener una combinación caracteres alfanuméricos, incluido los espacios. El rango de caracteres alfanuméricos es de la A a la Z y del 0 al 9.

La longitud del campo de nombre es de 12 caracteres.

Guardar los ajustes personalizados por el usuario

Para almacenar ajustes de usuario personalizados, siga estos pasos:

1. Desde el menú **DSP**, desplácese hasta **STORE**.
2. Pulse el mando **MASTER VOL** para seleccionar **STORE**.
   Se muestra la pantalla **STORE**.
3. Pulse el mando **MASTER VOL** para seleccionar 1.
   Se muestra la pantalla **Enter name for 1**.
4. Utilice el mando **MASTER VOL** para desplazarse por los caracteres.
   Aparecerán los caracteres.
5. Pulse el dial **MASTER VOL** para seleccionar el carácter deseado.
6. Gire el mando **MASTER VOL** para ir a la entrada del carácter siguiente.
   Continúe seleccionando caracteres hasta completar el nombre que desee.
7. Utilice el mando **MASTER VOL** para desplazarse hasta **SAVE**.
8. Pulse el mando **MASTER VOL** para seleccionar **SAVE**.
9. Repita los pasos del 3 al 8 para almacenar otros ajustes de usuario personalizados.
10. Seleccione **EXIT** para volver a la pantalla de inicio.

Menú RECALL

El menú **Recall** le permite recuperar hasta cinco ajustes de usuario personalizados. Las opciones de selección disponibles son: EXIT, 1, 2, 3, 4 y 5.

Recuperar los ajustes de usuario personalizados

Para recuperar los ajustes de usuario personalizados, siga estos pasos:

1. Desde el menú DSP, desplácese hasta RECALL**.**
2. Pulse el mando MASTER VOL para seleccionar RECALL.
   Aparece la pantalla de recuperación.
3. Pulse el mando MASTER VOL para seleccionar 1.
   Se cargará el elemento seleccionado.
4. Seleccione EXIT para volver a la pantalla de inicio.

BLUETOOTH

Las opciones del menú **Bluetooth** son CONTROL APP y STREAMING.

Menú CONTROL APP

El menú **CONTROL APP** se utiliza para habilitar la aplicación inalámbrica de control y supervisión QuickSmart Mobile. Las opciones de selección disponibles son **ON** y **OFF**.

El valor predeterminado es **OFF**.

Aviso!

Bluetooth®solo está disponible en algunos países.

Póngase en contacto con su representante de Electro-Voice o con su distribuidor de Electro-Voice más cercano para obtener más información.

Los logotipos y la marca Bluetooth® son marcas comerciales registradas propiedad de Bluetooth SIG, Inc. El uso de dichas marcas por parte de Bosch Security Systems, LLC se efectúa bajo licencia. Otras marcas y nombres comerciales pertenecen a sus respectivos propietarios.

Activar o desactivar Bluetooth®

Para activar o desactivar el modo Bluetooth®, siga estos pasos:

1. En el menú DSP, desplácese hasta **CONTROL APP**.
2. Seleccione **ON**.
   O
   Seleccione **OFF**.

STREAMING

El menú **Streaming** se utiliza para transmitir audio desde un dispositivo Bluetooth® al sistema de altavoces. Las opciones de selección disponibles son PAIRING, ON y OFF.
El valor predeterminado es **OFF**.

Emparejar el sistema portátil de columna con un dispositivo Bluetooth®

Para **emparejar el sistema portátil de columna con un dispositivo Bluetooth®**, siga estos pasos:

1. En el menú DSP, desplácese hasta STREAMING.
2. Seleccione PAIRING.
   El modo de emparejamiento activa la visibilidad frente a dispositivos Bluetooth® durante 120 segundos.
3. En el dispositivo móvil, seleccione **EV EVOLVE** para iniciar el proceso de emparejamiento.
   Una vez realizada dicha operación, todo el audio del dispositivo saldrá a través del sistema EVOLVE 50.



Aviso!

Si se conecta con un dispositivo móvil, las alertas de notificaciones y los tonos de llamada también se reproducen a través del sistema.
Deshabilite estas notificaciones o habilite el *modo de avión* en el dispositivo móvil para evitar interrupciones no deseadas durante la reproducción de audio.

Activar o desactivar transmisión

Para **activar o desactivar la transmisión**, siga estos pasos:

1. En el menú DSP, desplácese hasta **STREAMING**.
2. Seleccione **ON**.
   O
   Seleccione **OFF**.

Menú RESET

El menú **RESET** se utiliza para restablecer los valores predeterminados de fábrica del altavoz. Las opciones de selección disponibles son: **NO** o **YES**.
El valor predeterminado es **NO**.

Restablecer el sistema

Para **restablecer el sistema a los valores originales de fábrica**, siga estos pasos:

1. En el menú DSP, seleccione **RESET**.
   Aparece el mensaje de validación "RESET ALL SETTINGS?".
2. Seleccione **YES**.
   El sistema se restablece a los valores originales de fábrica.

Aviso!

El menú **RESET** sirve para revertir el altavoz a la configuración predeterminada de fábrica original. Todos los ajustes del usuario se eliminarán. Los ajustes de usuario personalizados de los menús **STORE** y **RECALL** vuelven a <EMPTY>.

Menú INFO

El menú **INFO** se utiliza para mostrar el nombre del producto y la versión del firmware.

Consulte

– *Conectar la aplicación QuickSmart Mobile, Página 27*

6 Conectar la aplicación QuickSmart Mobile

La aplicación EV QuickSmart Mobile para tabletas y smartphones está disponible para la descarga desde iTunes App Store y Google Play Store.

Aviso!
La aplicación EV QuickSmart Mobile está diseñada exclusivamente para encontrar altavoces Electro-Voice con Bluetooth® activado.
La aplicación móvil EV QuickSmart no muestra otros tipos de dispositivos Bluetooth®, como teléfonos, portátiles, tablets o auriculares.

Aviso!
Bluetooth®solo está disponible en algunos países.
Póngase en contacto con su representante de Electro-Voice o con su distribuidor de Electro-Voice más cercano para obtener más información.

Antes de conectar la aplicación Quick**Smart** Mobile de EV a unos altavoces mediante Electro-Voice, compruebe que Bluetooth® está habilitado en el smartphone, tablet o altavoz.

Emparejamiento por primera vez
Para conectar el altavoz con la aplicación QuickSmart Mobile de EV, siga estos pasos:

1. Abra la aplicación EV QuickSmart Mobile.
2. *En la pantalla aparecerá un mensaje que indica que* se están buscando los altavoces cercanos
   La aplicación EV QuickSmart Mobile está buscando altavoces Electro-Voice con Bluetooth® activado.
3. Los altavoces disponibles aparecerán en pantalla.
   La aplicación mostrará un máximo de ocho altavoces.
4. Toque el altavoz que desee conectar con la aplicación.
   El altavoz seleccionado se subrayará con una línea roja para indicar que se ha elegido.
5. Repita el paso anterior hasta seleccionar todos los altavoces que necesite.
6. Toque el botón rojo **CONNECT**.
7. La aplicación se conecta al altavoz deseado.
   La aplicación puede conectarse a un máximo de seis altavoces.

Conexiones posteriores:
Para conectar el altavoz con la aplicación QuickSmart Mobile de EV, siga estos pasos:

1. Toque el icono de la aplicación QuickSmart Mobile de EV.
2. *En la pantalla aparecerá un mensaje que indica que* se están buscando los altavoces cercanos
   La aplicación EV QuickSmart Mobile está buscando altavoces Electro-Voice con Bluetooth® activado.
3. Los altavoces disponibles aparecerán en pantalla.
   La aplicación mostrará un máximo de ocho altavoces.
4. Toque el altavoz que desee conectar con la aplicación.
   El altavoz seleccionado se subrayará con una línea roja para indicar que se ha elegido.
5. Repita el paso anterior hasta seleccionar todos los altavoces que necesite.
6. Toque el botón rojo **CONNECT**.
7. La aplicación se conecta al altavoz deseado.
   La aplicación puede conectarse a un máximo de seis altavoces.

7 Configuraciones recomendadas

7.1 Emparejamiento estéreo de los sistemas EVOLVE 50

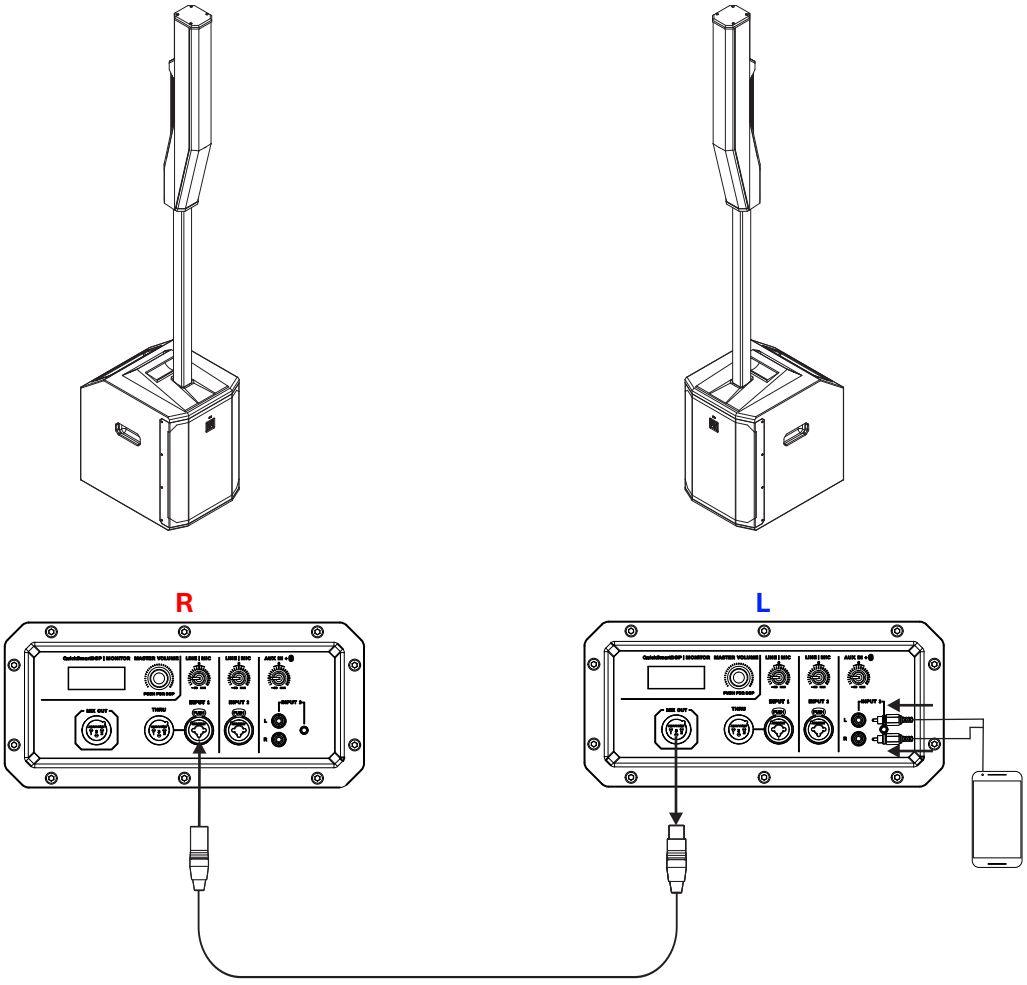

D	Derecha
L	Izquierda

Aviso!
La dirección de la flecha indica la ruta de la señal.

Modo:	Música
MIX-OUT:	D

Tabla 7.1: Configuración DSP para el sistema portátil de columna

Consulte

– *Menú de control DSP, Página 20*

7.2 Función para músico solista

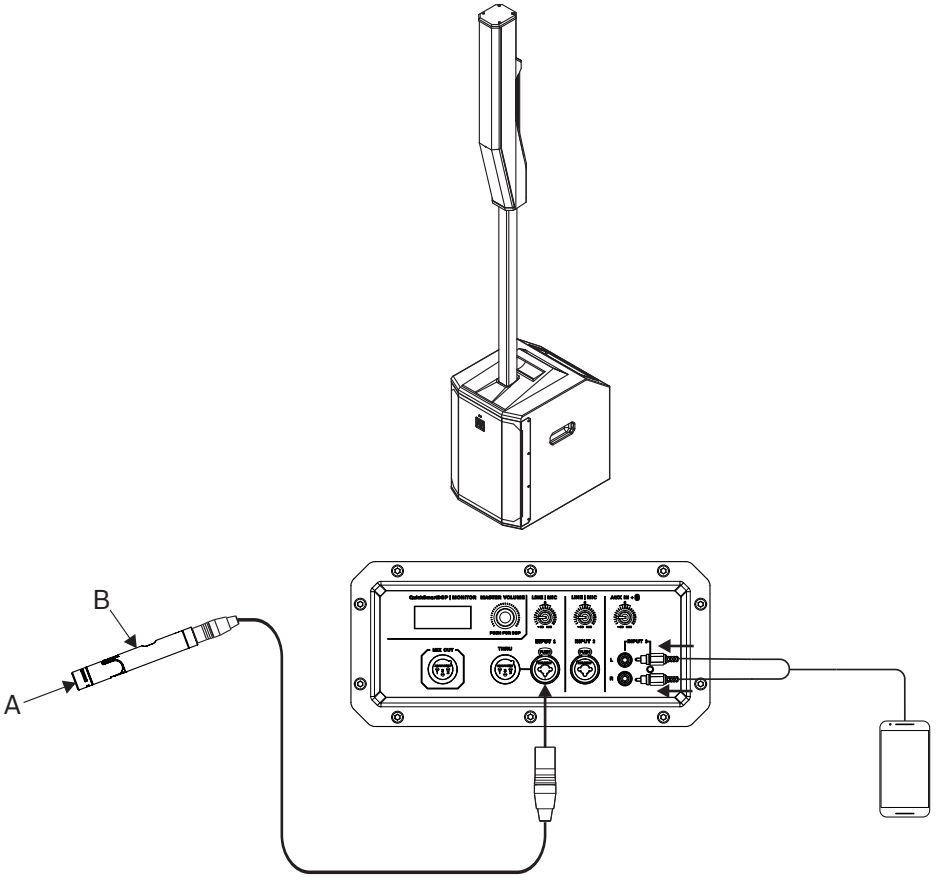

A	Guitarra, tambor de conga, etc.
B	Micrófono de condensador

Aviso!
La dirección de la flecha indica la ruta de la señal.

Modo:	Directo
Phantom 1:	Activado

Tabla 7.2: Configuración DSP para el sistema portátil de columna

Consulte
– *Menú de control DSP, Página 20*

8 Solución de problemas

Problema	Causa posible	Acción
1. No hay sonido	Amplificador	Compruebe que todos los componentes electrónicos están activados, que el direccionamiento de la señal es correcto, que la fuente está operativa, que el volumen se ha activado, etc. Corrija, repare o reemplace el dispositivo según sea necesario. Si sigue sin haber sonido, el problema puede estar en el cableado.
	Cableado	Compruebe que ha conectado al amplificador los cables correctos. Reproduzca algo a un volumen bajo a través del amplificador. Conecte un altavoz de prueba en paralelo a la línea que no funciona correctamente. Si el nivel de sonido ha desaparecido o es muy débil, la línea tiene un cortocircuito (posiblemente debido a un arañazo importante, un estrangulamiento o falta una conexión). Usando el altavoz de prueba, recorra hacia abajo la línea y pruebe todas las conexiones y uniones hasta que encuentre el problema y lo corrija. Asegúrese de que la polaridad es correcta.
2. Salida intermitente como ruido eléctrico o distorsión	Conexión errónea	Compruebe todas las conexiones del amplificador y de los altavoces para garantizar que están limpias y bien apretadas. Si el problema persiste, compruebe los cables. Consulte el problema 1.
3. Ruido constante, como un zumbido o un silbido	Fuente u otro dispositivo electrónico defectuoso	Si hay ruido pero no se está reproduciendo ningún material del programa, revise los componentes uno a uno para detectar el problema. Lo más seguro es que se haya producido una interrupción en la ruta de la señal.
	Conexión a tierra del sistema deficiente o bucle de tierra	Compruebe y corrija la conexión a tierra del sistema, según convenga.
	El mando de ganancia de entrada no está en la posición MIC	Incremente poco a poco el mando de ganancia de entrada para conectar el preamplificador de micrófono.
4. No se escucha ningún sonido con el micrófono	El micrófono requiere alimentación fantasma.	Use un micrófono dinámico que no requiera alimentación fantasma (+15 V). Si utiliza un micrófono que requiera alimentación fantasma, habilite la opción PHANTOM POWER en el menú DSP, o bien utilice una fuente de alimentación fantasma externa.

Problema	Causa posible	Acción
conectado a la entrada 1 o a la entrada 2	El mando de ganancia de entrada no está en la posición MIC	Utilice el mando correspondiente para aumentar poco a poco la ganancia de entrada y conectar el preamplificador del micrófono.
5. El sonido se escucha distorsionado, el LED frontal está en la posición OFF, la opción LIMIT de LCD está en ON	Nivel de entrada excesivo	Coloque los mandos de control del nivel de entrada o del altavoz en una posición inferior para evitar que se alcance el límite.
	Estructura de ganancia incorrecta o la fuente de entrada (consola de mezcla/preamplificador) está sobrecargada	Compruebe si los controles de nivel de la fuente tienen la estructura correcta con el medidor VU de la pantalla LCD. Si el medidor VU se ve solido o el sistema indica LIMIT, el nivel de la entrada o de la fuente es demasiado alto
6. El microfono produce realimentación acustica cuando es amplificado	Estructura de ganancia incorrecta	Reduzca los niveles del micrófono en la consola de mezcla o en la fuente de entrada. Si el micrófono se conecta directamente al altavoz, reduzca el nivel de entrada en el altavoz. Si se coloca el micrófono cerca de la fuente de sonido, se aumenta la ganancia antes de que se produzca la realimentación. Vea problema 6
	MODE esta en la opcion MUSIC	Cambie MODE(모드) a LIVE o a SPEECH.
	La posición del micrófono es muy cercana al frente del parlante	Siempre que sea posible, coloque el micrófono detrás de los altavoces. Si el altavoz se utiliza en posición de monitor, oriente el altavoz hacia la parte posterior del micrófono.
7. El menú DSP está bloqueado	La función Menu Lock se ha activado.	Mantenga pulsado el mando MASTER VOL durante 5 segundos.
8. La aplicación Quick**Smart** Mobile no detecta el altavoz	Activar Bluetooth®	Asegúrese de que el modo Bluetooth® esté activado en el altavoz.

Si con estas sugerencias no se soluciona el problema, póngase en contacto con el distribuidor de Electro-Voice o el representante de Electro-Voice más cercano.

9 Datos técnicos

Respuesta de frecuencia (-3 dB)[1]:	43 Hz-20 KHz
Rango de frecuencia (-10 dB)[1]:	37 Hz-20 KHz
SPL máximo[2]:	127 dB
Cobertura (H x V):	120° x 40°
Potencia nominal del amplificador:	1000 W
Potencia nominal del canal de baja frecuencia:	500 W
Potencia nominal del canal de alta frecuencia:	500 W
Frecuencia de cruce:	200 Hz
Conectores:	2 entradas combinadas XLR/TRS 1 entrada de 3,5 mm 1 entrada RCA estéreo 1 entrada de audio Bluetooth® inalámbrica 1 salida XLR THRU 1 salida XLR MIX OUT
Gabinete:	Subwoofer: tablero contrachapado de 15 mm Columna: material compuesto Barra: aluminio
Rejilla:	Acero con una capa pulverizada en color negro o blanco
Color:	Negro o blanco
Dimensiones (Al. x An. x Pr.): mm (pulg)	Subwoofer: 530 x 345 x 471 (20,9 x 13,6 x 18,5) Columna: 825 x 102 x 172 (32,5 x 4,0 x 6,9) Poste: 929 x 48,5 x 55 (36,6 x 1,9 x 2,2)
Peso neto:	Subwoofer: 20,3 kg (44,66 libras) Columna: 4,7 kg (10,34 libras) Poste: 1,25 kg (2,75 libras) Cubierta subwoofer: 0,4 kg (0,9 libras) Bolsa para la columna y el poste: 0,85 kg (1,87 libras)
Peso de envío:	Caja del subwoofer: 23 kg (50,71 libras) Caja de la columna: 8,3 kg (18,30 libras)
Consumo de potencia[3]:	de 100 a 240 V CA, de 50 a 60 Hz, de 1,5 a 0,6 A

[1]Medición de todo el espacio usando el valor preestablecido de DSP.

[2]El SPL máximo se mide a 1 m mediante el uso de ruido rosa de banda ancha en el nivel máximo de salida.

[3]La potencia nominal es de 1/8.

9.1 Dimensiones

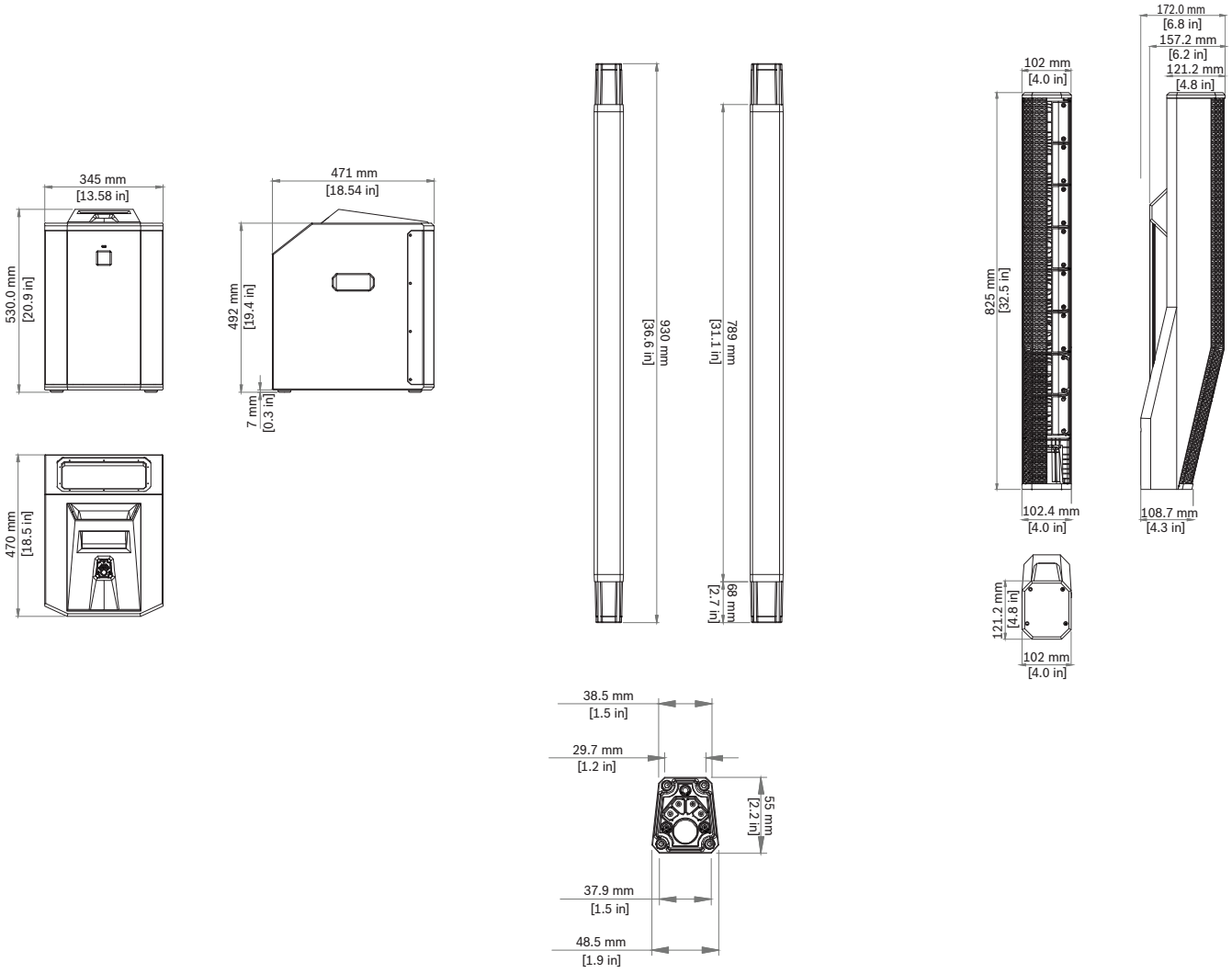

Figura 9.1: Dimensiones EVOLVE 50 (subwoofer a la izquierda, espaciador en el centro y columna a la derecha)

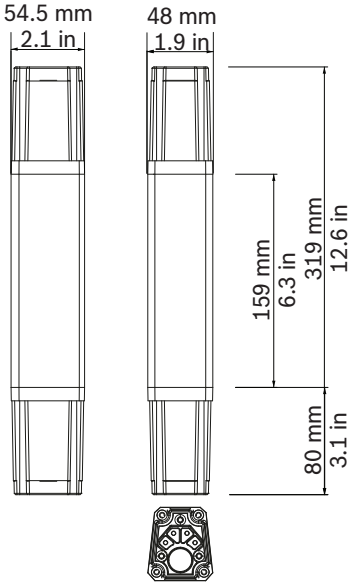

Figura 9.2: Dimensiones EVOLVE 50 poste corto

9.2 Respuesta en frecuencia

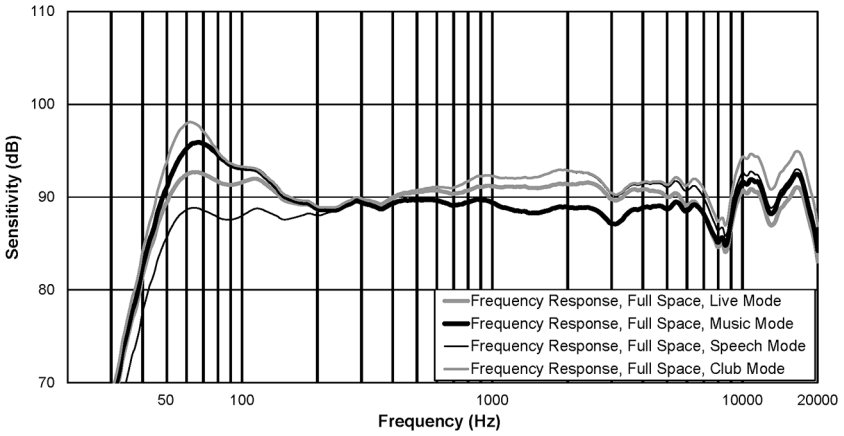

Figura 9.3: Respuesta en frecuencia EVOLVE 50 (modo en directo, modo de música, modo de voz y modo club)

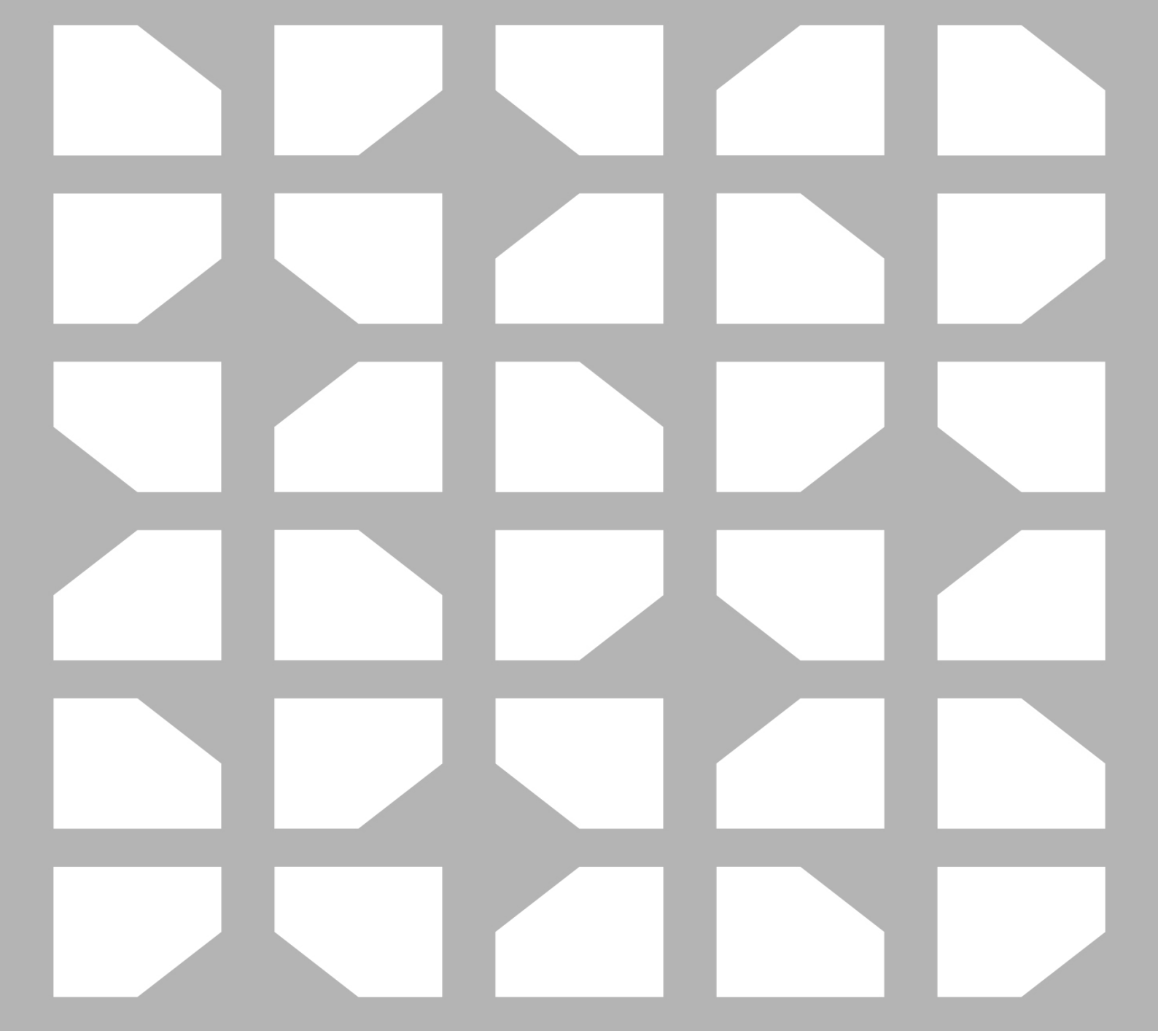

Bosch Security Systems, LLC
130 Perinton Parkway
Fairport, NY 14450
USA
www.electrovoice.com
© Bosch Security Systems, LLC, 2025

EU importer:
Bosch Sicherheitssysteme GmbH
Robert-Bosch-Platz 1
70839 Gerlingen
Germany
© Bosch Sicherheitssysteme GmbH, 2025

202509241152