Guía Rápida

WR485

El convertidor de interfaz ZKTeco WR485 le permite convertir la señal de 1 lector Wiegand al estándar RS485, lo que le permite utilizar la mayoría de los lectores compatibles con Wiegand estándar con el controlador ZKTeco C2-260.

¿Para que sirve?

Sirve para poder integrar lectores con formato wiegand en un panel C2260

¿Como funciona?
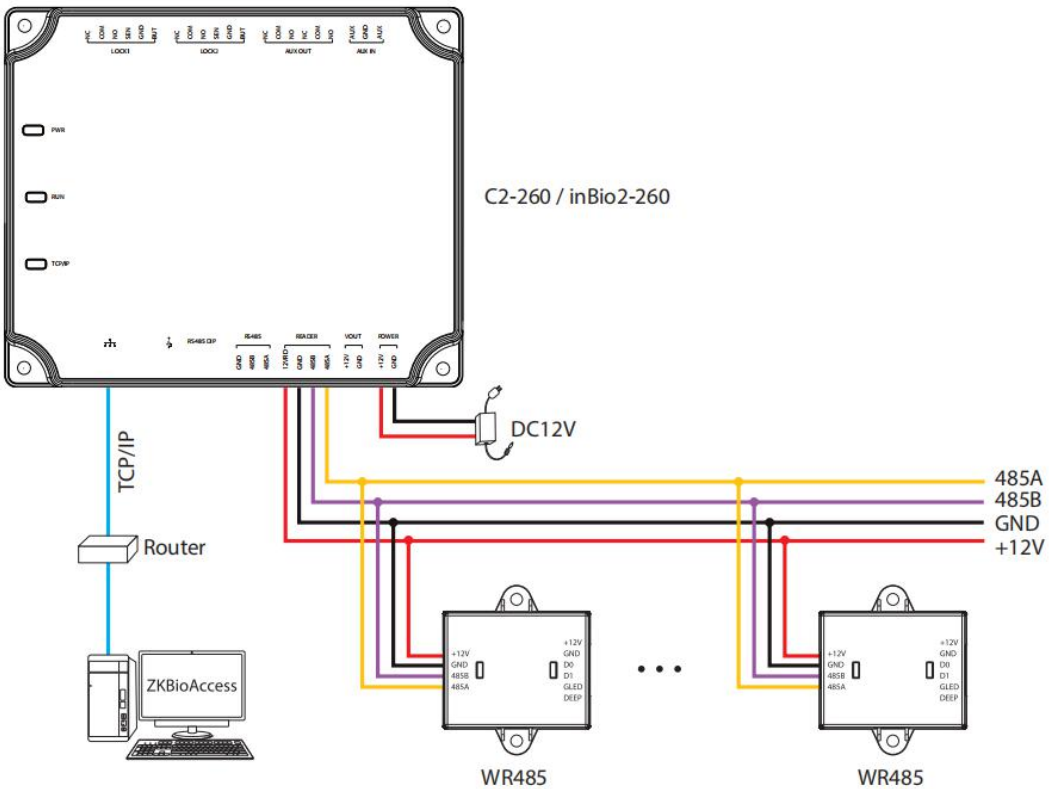
Convierte la señal de RS485 a señal Wiegand
El controlador C2-260 admite hasta 4 de estos adaptadores. A cada uno de los adaptadores se le puede asignar su propia dirección en el bus RS485.